Manual de instrucciones
Instruction manual

SECADOR DE MANOS E-FLOW
E-FLOW HAND DRYER

GENWEC®

E-Flow 01.12.indd 1 21/11/13 10:09

El secador de manos E-flow incluye circuito digital y sensor de infrarrojos. Dispone de aire concentrado potente y de alta eficacia, y de un tiempo de secado de manos corto. Con su cubierta de aleación de aluminio, el secador es estable y atractivo. Resulta una elección ideal para hoteles, y lugares públicos.

CARACTERÍSTICAS

- Incluye un motor de alta velocidad, funciona con menos potencia y alta eficacia; la boquilla de chorro redondo produce el aire concentrado caliente que seca las manos rápidamente; la potencia de este secador de manos es menos de la mitad de la de un secador de manos normal, pero seca las manos dos veces más rápido que uno normal.
- Para evitar accidentes, este secador de manos tiene protecciones múltiples para el recalentamiento, la sobrecorriente y las horas extra de funcionamiento.
- Controlado por CPU con sensor de infrarrojos, el secador de manos funciona de manera precisa y fiable; expulsa el aire cuando las manos están a 10 cm o menos de la salida de aire y deja de funcionar 1 segundo después de quitar las manos.
- Incluye una cubierta de aleación de aluminio aerodinámica y tiene capacidad de resistencia al agua y es a prueba de choques.

COMPONENTES

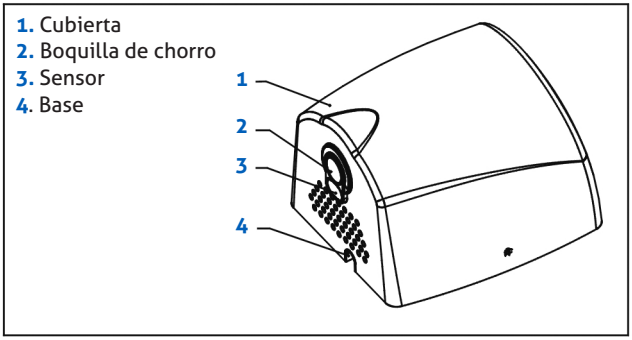

Figura 1

INSTALACIÓN

- Altura de instalación recomendada (medida desde la salida de aire al suelo): para hombres 1,2 m, para mujeres 1,1 m, para niños 0,9 m.
- La conexión eléctrica debe hacerse con el cableado fijo de la propiedad usando un interruptor aislador de doble polo, con una distancia de contacto de apertura de al menos 3 mm.
- Este producto debe conectarse a tierra.

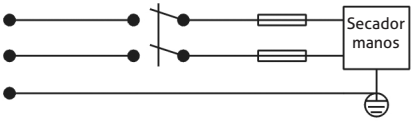

SECADOR DE MANOS

1. Tal como se muestra en (figura 2), quite los tornillos de ambos lados y saque la cubierta.
2. Siga la plantilla de instalación para perforar 4 orificios de 8 mm de diámetro y 35 mm como en (figura 3).
3. Fije la base a los orificios utilizando los tacos y los tornillos adjuntos; (figura 4)
4. Fije la cubierta a la base utilizando los tornillos adjuntos; Instalación de cables escondidos: quite el cable de alimentación original, guíe el cable preparado por el secador de manos a través del orificio de la base (figura 5) y conecte el cable al terminal de cableado N, L y ⏚

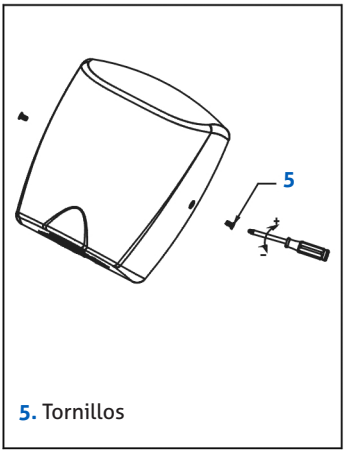

5. Tornillos

Figura 2

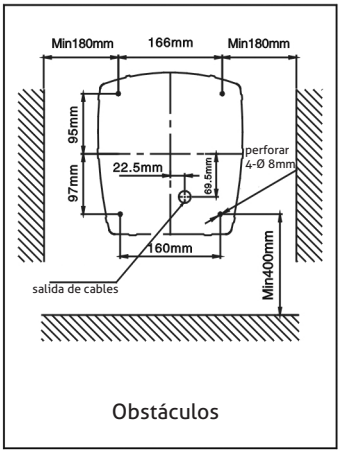

Obstáculos

Figura 3

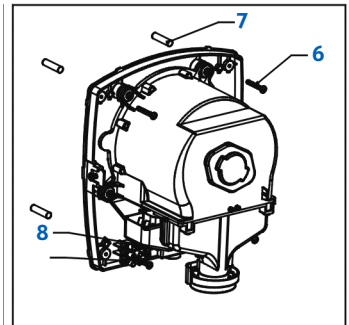

6. Tornillos
7. Tacos
8. Terminal de cableado
9. Interruptor elemento calefactor

Figura 4

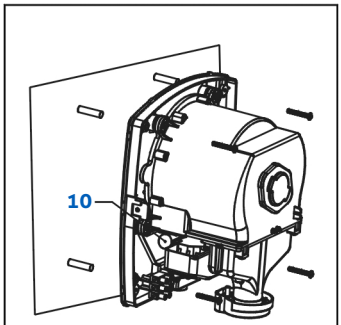

10. Orificio de la base

Figura 5

Español

APLICACIÓN

1. Tras la instalación, encienda el interruptor y el secador de manos estará listo para ser utilizado.
2. El secador de manos expulsa el aire caliente cuando las manos están a 10 cm o menos de la salida de aire. Siga las instrucciones en (figura 6, 7, 8) para secarse las manos. Dejará de funcionar 1 segundo después de retirar las manos. También dejará de funcionar automáticamente tras 1 minuto de uso consecutivo. Para reiniciar el secador de manos, vuelva a colocar las manos debajo para volver a activar el sensor.
3. Para satisfacer diferentes circunstancias, la sensibilidad de inducción del secador de manos está establecida en el punto más alto. Si funciona durante mucho tiempo o no funciona tras la instalación, ajuste el sensor.
4. Viene equipado con un interruptor del elemento calefactor integrado. Si fuera necesario aire caliente, retire la cubierta (figura 2), y siga las instrucciones de (figura 9) para cambiar a aire caliente o aire frío. (Valor predeterminado de fábrica: aire caliente).

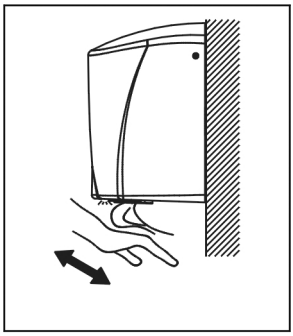

Figura 6

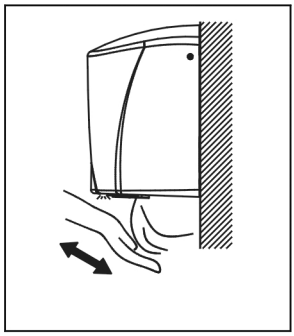

Figura 7

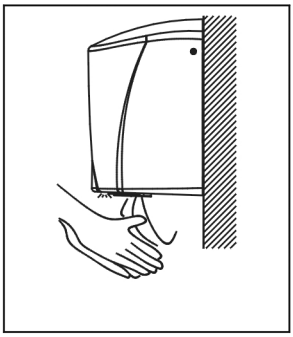

Figura 8

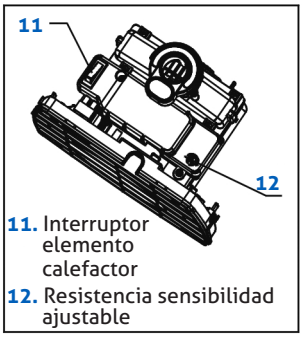

Figura 9

ESPECIFICACIONES

Tensión	Potencia	Frecuencia	A prueba de salpicaduras
110 V~ / 120 V~	900 W	50 Hz / 60 Hz	**IP22**
220 V~ / 230 V~ / 240 V~			

Español

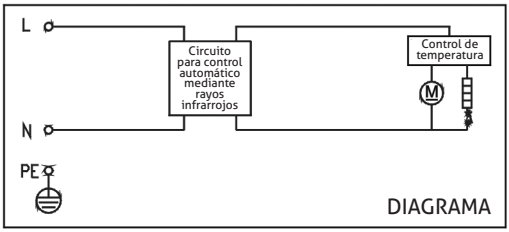

NOTAS

1. El secador de manos debe instalarse lejos de la ducha o la bañera.
2. No instale el producto cerca de la bañera, el lavabo u otros recipientes que contengan agua.
3. Evite salpicar el producto con agua.
4. No cubra la entrada ni la salida de aire.
5. No sacuda el secador de manos.
6. Si el secador de manos no funciona durante su uso, corte la alimentación de inmediato, deje de usarlo y póngase en contacto con nuestra empresa o busque un electricista cualificado que lo arregle.
7. Este producto no está pensado para su uso por personas (incluidos niños) que estén discapacitadas, o con falta de experiencia y conocimientos, a menos que sea bajo la supervisión o siguiendo las instrucciones relativas al uso del producto de una persona responsable de su seguridad.
8. Si el cable de alimentación está dañado, deberá sustituirlo el fabricante, su agente de servicio o un electricista cualificado para evitar daños.

Si el cable de alimentación está dañado, deberá sustituirlo el fabricante, su agente de servicio o un electricista cualificado para evitar daños.

Esta señal indica que este producto no debe eliminarse con otros residuos domésticos en toda la UE. Para evitar posibles daños al medio ambiente o a la salud de las personas derivados del vertido incontrolado de residuos, recíclelo de manera responsable para potenciar la reutilización sostenible de los recursos materiales. Para devolver su dispositivo usado, utilice los sistemas de devolución y recogida o póngase en contacto con el distribuidor al que compró el producto. Ellos recogerán este producto para su reciclaje seguro con el medio ambiente.

PAQUETE

Una unidad de secador de manos
Una copia del manual del usuario
Una copia de la plantilla de instalación
Un paquete de 4 tapones de plástico de 8 x 35 mm de Ø, 4 tornillos autorroscantes: ST4.8 x 40-C

GARANTÍA

El secador de manos tratado en este manual de instrucciones goza de una garantía de 3 años contra cualquier defecto de fabricación o de materiales. Cualquier material que resulte ser defectuoso será sustituido o reparado dependiendo de lo que **GENWEC** crea mejor.

GENWEC se compromete a actuar en buena fe y dar una solución rápida contra cualquier defecto de un producto que esté bajo el plazo de garantía. Para cualquier producto defectuoso que esté en garantía contacte con su distribuidor dónde el producto fue comprado. Si el producto fue dañado durante el transporte, presente una queja formal a la compañía de transportes.

E-flow hand dryer adopts digital circuit and infrared sensor. It has high efficiency, powerful concentrated air, and short hand-dry time. With the streamline aluminum alloy cover, it is stable and beautiful. It is an ideal choice for hotel and public places.

FEATURES

- Adopts a high speed motor, works with lower power, high efficiency; the round nozzle makes the warm air concentrated that dries hands quickly; the power of this hand dryer is less than half of the common hand dryer, but it dries hands twice as quick as the common one.
- To avoid accidents, this hand dryer has multi-protections for overheating, over current and overtime working.
- Controlled by CPU with infrared sensor, works accurately and reliably; the hand dryer blows the hot air when hands are 10cm or closer to the air outlet, and it stops working 1 second after removing hands.
- Adopts a streamline aluminum alloy cover, and has better crash proof and waterproof ability.

COMPONENTS

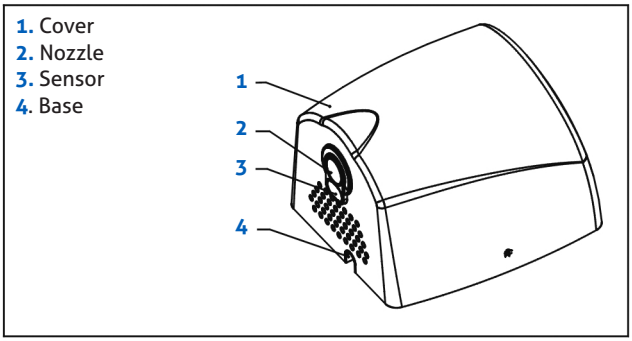

Figure 1

INSTALLATION

- Recommended installation height (measured from air outlet to the floor): for man 1.2m, for woman 1.1m, for child 0.9 m.
- Electrical connection must be made to the fixed wiring of the property using a double pole isolating switch, with a break contact distance of at least 3mm.
- This product must be grounded.

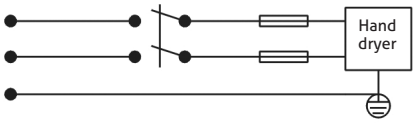

English

HAND DRYER

1. As shown in (Figure 2), remove the screws from both side, and the remove the cover.
2. Follow de Installation template to drill 4 holes of 8mm diameter and 35 mm as (Figure 3).
3. Fix the base to the holes by using the plugs and the screws attached; (Figure 4).
4. Fix the cover to the base by using the screws attached; Concealed wire installation: remove the original power cord, lead the prepared wire into the hand dryer through the base hole, (Figure 5) and connect the wire to the wiring terminal N, L and ⏚

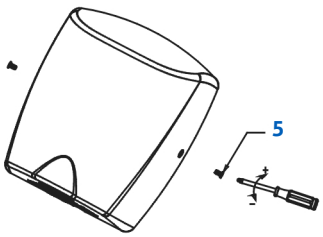

5. Screws

Figure 2

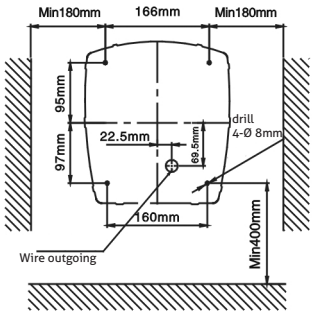

Stumbling block

Figure 3

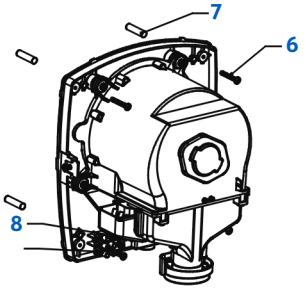

6. Screws
7. Plugs
8. Wiring terminal
9. Heating element switch

Figure 4

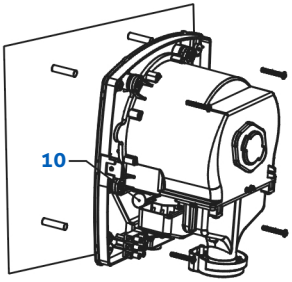

10. Base hole

Figure 5

English

APPLICATION

1. After finish the installation, switch on the power, and the hand dryer will be ready to be used.
2. The hand dryer blows the hot air when hands are 10cm or closer to the air outlet. Follow the instructions in (Figure 6, 7, 8) to dry the hands. It stops working 1 second after removing hands. It will also stop working automatically after 1 minute consecutive use. To restart the hand dryer, put hands back underneath and re-operate the sensor.
3. In order to meet different circumstances, the induction sensibility of the hand dryer is set at the highest point. If it works for overlong or does not work after installation, please adjust the sensor.
4. A built-in heating element switch is equipped. If hot air is needed, remove the cover (Figure 2), and follow the instruction in (Figure 9) to switch to hot air or cold air. (Factory default: hot air).

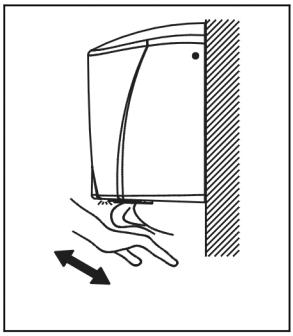

Figure 6

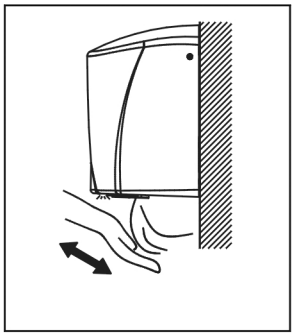

Figure 7

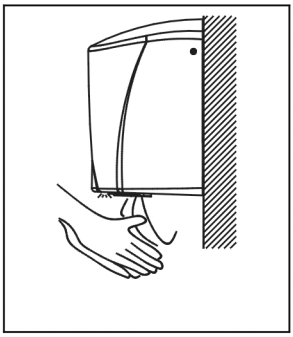

Figure 8

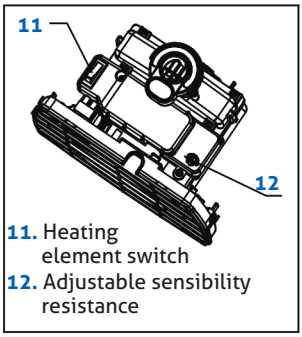

Figure 9

SPECIFICATIONS

Voltage	Power	Frequency	Water splash proof
110 V~ / 120 V~	900 W	50 Hz / 60 Hz	**IP22**
220 V~ / 230 V~ / 240 V~			

English

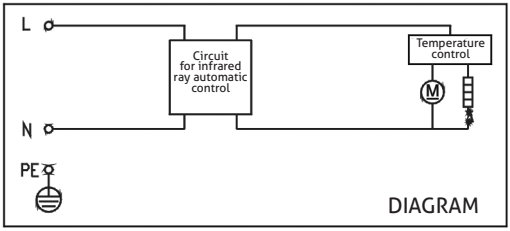

NOTES

1. The hand dryer must be installed away from the place for shower bath.
2. Do not install the product near the bathtub, washbowl or other vessels that contain water.
3. Avoid spattering the product with water.
4. Do not cover the air inlet and outlet.
5. Do not shake the hand dryer.
6. When the hand dryer is out of order during use, please cut off the power immediately, stop using it, and contact our company or find a qualified electrician to fix it.
7. This product is not intended to use by persons (include children) who are disabled, or lack of experience and knowledge, unless they are given instruction concerning about the use of the product and supervised by a person who is responsible for their safety.
8. If the supply cord is damaged, it must be replaced by the manufacturer, its service agent or a qualified electrician in order to avoid a hazard.

If the supply cord is damaged, it must be replaced by the manufacturer, its service agent or a qualified electrician in order to avoid a hazard.

English

This marking indicates that this product should not be disposed with other household wastes throughout the EU. To prevent possible harm to the environment or human health from uncontrolled waste disposal, recycle it responsible to promote the sustainable reuse of material resources. To return your used device, please use the return and collection systems or contact the retailer where the product was purchased. They can take this product for environmental safe recycling.

PACKAGE

One set of hand dryer
One copy of user manual
One copy of installation template
One pack of 4pcs of Ø 8 x 35mm plastic stopples, 4 pcs of self-tapping screws: ST4.8 x 40-C

WARRANTY

Hand dryer covered in this manual is warranted by **GENWEC WASHROOM S.L.** to the original user against defects in workmanship or materials under normal use for 3 years after date of purchase. Any part which is determined to be defective in material or workmanship will be, as the exclusive remedy, repaired or replaced at **GENWEC**´s option.

GENWEC will make a good faith effort for prompt correction or other adjustment with respect to any product which proves to be defective within limited warranty. For any product believed to be defective within limited warranty, first write or call dealer from whom the product was purchased. Dealer will give additional directions. If product was damaged in transit to you, file claim with carrier.

English

GENWEC®
WASHROOM EQUIPMENT & COMP.

Av. Joan Carles I, 46-48
08908 L´Hospitalet de Llobregat - Barcelona - (SPAIN)
www.genwec.com