BARRAS DE AYUDA **GW11 77 04 01 Respaldo acolchado**

Descripción del producto

Respaldo alcolchado con 2 puntos de apoyo con florón
Longitud entre centros de apoyo: 560 mm
Tubo de acero inoxidable AISI 304 de 32 mm de diámetro y 1.5 mm de espesor
Acolchado hecho de poliuretano blanco
Acabado satinado
Anti-vandálica. Máxima robustez

Especificaciones técnicas:

Respaldo acolchado con dos puntos de apoyo y 560 mm de separación entre el centro de los mismos. La barra está formada por un tubo de acero inoxidable AISI 304 de diámetro 32 mm y 1.5 de espesor doblado en sus dos extremos 90º. Los dos apoyos están fabricados en acero inoxidable AISI 304 de 2.5 mm de espesor y 77,5 mm de diámetro y se unen mediante roscado M10 a los extremos del tubo. En los citados apoyos se encuentran 3 agujeros que permiten la sujeción de la barra a la pared y dos florones cubre tornillería realizados en acero inoxidable AISI 304 de 0.5 mm de espesor. El conjunto montado tiene un acabado satinado que le confiere una resistencia adecuada frente a la corrosión. La barra anclada a una pared de fábrica de ladrillos huecos mediante los 6 tacos de nylon de 8X50 y los tornillos de acero inoxidable AISI304 de 5X60 soporta una fuerza estática y dinámica máxima de 120 kg. El modelo de barras de ayuda es GW11 77 04 01 fabricado por GENWEC WASHROOM S.L. – Av. Joan Carles I, 46-48 08908 L´Hospitalet de Llobregat.

Características técnicas

Especificaciones del producto

- Apoyos de acero inoxidable AISI 304 de Ø77,5 mm y espesor 2.5 mm
- Florones cubre tornillos en acero inoxidable AISI 304 de espesor 0.5 mm
- Tres agujeros por apoyo de Ø6.5 mm
- Acabado satinado
- Parte acolchada hecha de poliuretano blanco.
- Fuerza estática y dinámica máxima que soporta: 120 Kg.

  El peso soportado depende del tipo de pared. En este caso el dato es para fábrica de ladrillo macizo con los tornillos y tacos suministrados montados de forma correcta. Para otros tipos de pared consultar con el fabricante.

GENWEC WASHROOM S.L. *se reserva el derecho de modificar y/o rectificar los productos y especificaciones de los mismos sin previo aviso*
Dimensiones: ±3%
Revisado por: GWC_V2 (03/2020)

BARRAS DE AYUDA **GW11 77 04 01 Respaldo acolchado**

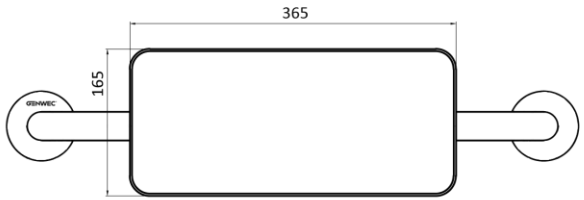

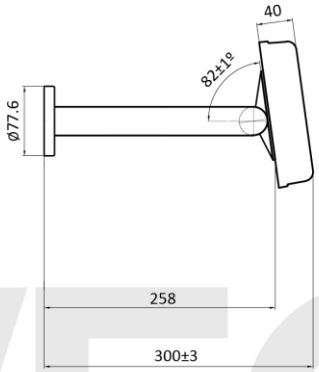

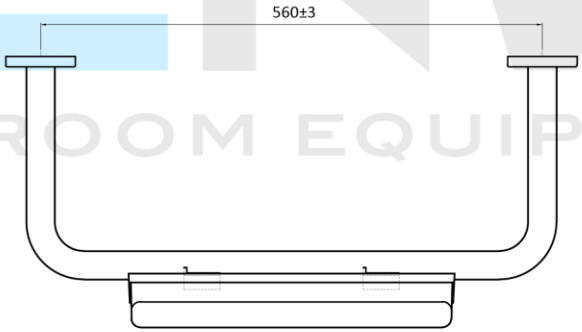

Limpieza: Se recomienda un paño de algodón ligeramente humedecido en una solución jabonosa. A continuación, secar.

GENWEC WASHROOM S.L. *se reserva el derecho de modificar y/o rectificar los productos y especificaciones de los mismos sin previo aviso*
Dimensiones: ±3%
Revisado por: GWC_V2 (03/2020)