Edificio Genebre. Av. de Joan Carles I, 46-48
08908 L'Hospitalet de Llobregat. Barcelona (Spain)
genebre@genebre.es - www.genebre.es

MANUAL DE INSTALACIÓN, OPERACIÓN Y MANTENIMIENTO

Electroválvula 5/2 Vías
Conexión Namur

Ref. GENEBRE: 4519

Edificio Genebre. Av. de Joan Carles I, 46-48
08908 L'Hospitalet de Llobregat. Barcelona (Spain)
genebre@genebre.es - www.genebre.es

Instrucciones de Instalación, Operación y Mantenimiento

1. Descripción de Producto 3

2. Datos y Características técnicas..... 3

3. Almacenamiento ……..... 4

4. Instrucciones de Instalación ……..……..... 5

4.1 Preparación 5
4.2 Instalación sobre actuador 5
4.3 Conexionado Eléctrico ……..... 5
4.4 Conexionado Neumático 6

5. Instrucciones de Operación ……..... 6

5.1 Utilización 6
5.2 Operación Manual 7

6. Instrucciones de Mantenimiento 7

7. Instrucciones de Reparación 7

8. Higiene y Seguridad 7

Edificio Genebre. Av. de Joan Carles I, 46-48
08908 L'Hospitalet de Llobregat. Barcelona (Spain)
genebre@genebre.es - www.genebre.es

1. Descripción de Producto.

La electroválvula 5/2 vías es utilizada para operaciones rotativas de válvulas con actuadores neumáticos mediante presión de aire.

- Diseño según norma NAMUR VDI / VDE 3845.
- Funcionamiento a 5 vías / 2 posiciones.
- Conexión de Alimentación y descargas con roscas de 1/4” GAS.
- Versión monoestable.
- Dispositivo para accionamiento manual.
- Conector Pg.-9 DIN 43650 “B” con indicación luminosa.

2. Datos y Características técnicas

Datos Técnicos
Tensiones estándar = CA = 24 - 48 - 110 - 220V 50/60 Hz. CC = 12 - 24V Tolerancia en la tensión = -15 % +10% Clase de aislamiento = “F” (bobina en nylon) Funcionamiento = 100% ED Grado de protección = IP65 según la IEC 144 DIN 40050 EN 60529 con el conector y junta montados. Presión de trabajo = min. 1,5 bar – máx. 8 bar Máxima Presión = 12 bar Conector = DIN 43650 “B” con señal de presencia de tensión mediante LED Pg -09 Factor Cv = 1.4 Frecuencia máxima de trabajo = 300/1’ Tiempo de activación: < 0,05 s. Temperatura de trabajo: - 5º C + 60º C Peso = 300 gr.

3. Almacenamiento

Durante el almacenamiento se recomienda que se mantenga el embalaje protector para prevenir golpes o acumulación de suciedad (éste no debe de retirarse hasta que el elemento vaya a ser instalado). En la medida de lo posible almacenar en un lugar seco y limpio.

¡El transporte y almacenaje de estos aparatos debe realizarse en su embalaje original!

INSPECCIÓN VISUAL
Comprobar que durante el transporte, descarga y emplazamiento, los aparatos no han sufrido daños.

VERIFICACIÓN MECÁNICA
Comprobar que todas las partes móviles de los aparatos, así como tornillos y demás elementos cumplen con su cometido.

¡De observar durante estas pautas de recepción, alguna anomalía, contactar urgentemente con GENEBRE con vistas a dirimir responsabilidades de las mismas y poner de nuevo los aparatos en correcto estado funcional!

NOTA IMPORTANTE:

Antes de instalar y/o manipular estos elementos, LEER ATENTAMENTE estas instrucciones de empleo y OBSERVAR toda la información contenida en ellas. De no comprender alguna de las informaciones, rogamos contactar con GENEBRE, S.A.

¡La responsabilidad del uso seguro de estos aparatos es del usuario de acuerdo a lo establecido en las presentes instrucciones de uso así como a la documentación técnica particular del aparato suministrado!

4. Instrucciones de Instalación

4.1) Preparación

Retirar cualquier resto de material de empaquetado del elemento.
Prepare una zona de trabajo limpia.
Prever espacio suficiente para futuras operaciones de mantenimiento.

Se recomienda llevar a cabo la tarea con personal calificado.

4.2) Instalación sobre el actuador

Diseño según norma NAMUR VDI / VDE 3845.

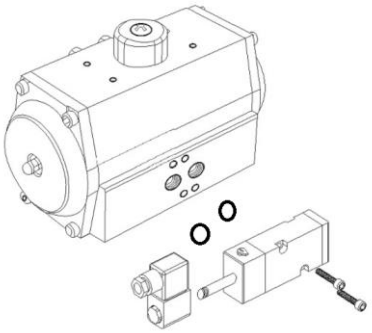

Verificar que los o'rings están bien colocados en la parte posterior de la electroválvula y fijar la misma al actuador con los dos tornillos que vienen en la caja.

4.3) Conexionado eléctrico

Extremar las precauciones antes de energizar el equipo teniendo en cuenta la tensión de alimentación para el cual está indicada la bobina.

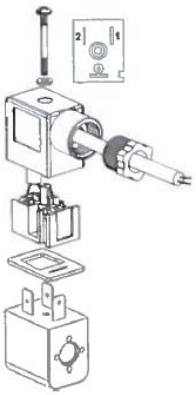

Realizar el cableado a través del prensa cable:

Tensiones disponibles:

Tensión	AC -DC	Hz	Consumo	Potencia
24 V	AC	50	210 mA	5.0 VA
24 V	AC	60	175 mA	4.2 VA
48 V	AC	50	105 mA	5.0 VA
48 V	AC	60	87.5 mA	4.2 VA
110 V	AC	50	45 mA	5.0 VA
110 V	AC	60	37.5 mA	4.2 VA
220 V	AC	50	18 mA	4.0 VA
220 V	AC	60	15 mA	3.4 VA
12 V	DC	---	400 mA	4.8 W
24 V	DC	---	125 mA	3 W

4.4) Conexionado Neumático

IMPORTANTE: El aire de alimentación a utilizar debe ser **LIMPIO y SECO.**
Respetar las presiones mínimas y máximas de suministro (1,5 – 8 bar)

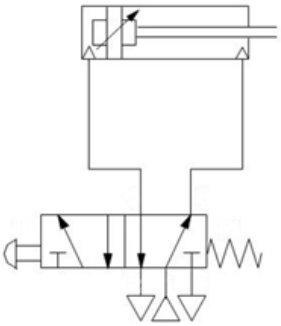

Conexión de Alimentación y descargas con roscas de 1/4” GAS.

5. Instrucciones de Operación

5.1) Utilización

Antes de poner en funcionamiento el equipo deber tener siempre presente las Especificaciones Técnicas y nunca excederse de los valores Límites de Alimentación tanto de Corriente eléctrica como de aire.

5.2) Operación Manual

Dispositivo de accionamiento manual giratorio, con enclavamiento.

6. Instrucciones de mantenimiento

Este producto no requiere ningún tipo de mantenimiento

7. Instrucciones de Reparación

Disponibles bobinas de recambio (ref.4819) y conector (ref.4801 05).

Antes de comenzar la reparación desconecte las electroválvulas neumática y eléctricamente.

¡Usar únicamente partes/recambios originales o recomendados por GENEBRE, SA!

8. Higiene y Seguridad:

Cuando se manipulen cualquier tipo de elemento deberán tomarse las medidas de seguridad necesarias y es aconsejable el uso de elementos de protección personal:

1) Lleve protección en los ojos.
2) Lleve guantes y ropa de trabajo apropiada.
3) Lleve calzado protector.
4) Lleve casco.
5) Observe la disponibilidad de agua corriente.