Edificio Genebre. Av. de Joan Carles I, 46-48
08908 L'Hospitalet de Llobregat. Barcelona (Spain)
genebre@genebre.es - www.genebre.es

MANUAL DE INSTALACIÓN, OPERACIÓN Y MANTENIMIENTO

Válvulas de Retención Línea Sanitaria

Ref. GENEBRE: 2934 – 2935 – 2936

Edificio Genebre. Av. de Joan Carles I, 46-48
08908 L'Hospitalet de Llobregat. Barcelona
(Spain)
genebre@genebre.es - www.genebre.es

Instrucciones de Instalación, Operación y Mantenimiento

1. Dibujo de despiece 3

1.1 Listado de componentes 3

2. Almacenamiento 3

3. Instrucciones de Instalación 4

3.1 Preparación 4
3.2 Instalación de la válvula …..... 5

4. Instrucciones de Operación ……..... 6

4.1 Utilización 6

5. Instrucciones de Mantenimiento 6

6. Instrucciones de Reparación 7

6.1 Desmontaje 7
6.2 Rearmado 7

7. Higiene y Seguridad 8

1) Dibujo de despiece.

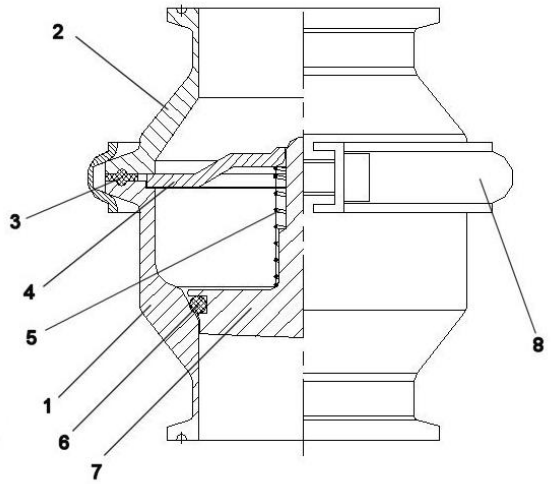

1.1) Listado de componentes:

Nº	Denominación	Material	Acabado Superficial	Cód. Recambio
1	Cuerpo	Acero Inox AISI 304	------	------
2	Tapa cuerpo	Acero Inox AISI 304	------	------
3*	Junta	Silicona		K2934**
4	Casquillo Guia	Acero Inox AISI 304	------	------
5*	Resorte	AISI 301	------	K2934**
6*	Asiento	EPDM	------	K2934**
7	Eje	Acero Inox AISI 304	------	------
8	Abrazadera	Acero Inox AISI 304	Pulido mecánico	------

*** Piezas de recambio disponibles**
**** Para medidas 2" y 21/2" usar el código K2935**

2) Almacenamiento

Durante el almacenamiento se recomienda que se mantenga el embalaje protector para prevenir golpes o acumulación de suciedad (éste no debe de retirarse hasta que el elemento vaya a ser instalado). En la medida de lo posible almacenar en un lugar seco y limpio.

¡El transporte y almacenaje de estos aparatos debe realizarse en su embalaje original!

INSPECCIÓN VISUAL
Comprobar que durante el transporte, descarga y emplazamiento, los aparatos no han sufrido daños.

VERIFICACIÓN MECÁNICA
Comprobar que todas las partes móviles de los aparatos, así como tornillos y demás elementos cumplen con su cometido.

¡De observar durante estas pautas de recepción, alguna anomalía, contactar urgentemente con GENEBRE con vistas a dirimir responsabilidades de las mismas y poner de nuevo los aparatos en correcto estado funcional!

NOTA IMPORTANTE:
Antes de instalar y/o manipular estos elementos, LEER ATENTAMENTE estas instrucciones de empleo y OBSERVAR toda la información contenida en ellas. De no comprender alguna de las informaciones, rogamos contactar con GENEBRE, S.A.

¡La responsabilidad del uso seguro de estos aparatos es del usuario de acuerdo a lo establecido en las presentes instrucciones de uso así como a la documentación técnica particular del aparato suministrado!

3) Instrucciones de Instalación

3.1) Preparación

Retirar cualquier resto de material de empaquetado del elemento.

Pueden surgir problemas importantes con cualquier válvula instalada en una tubería sucia. Asegúrese de que la tubería este libre de suciedad, partículas de soldadura etc. antes de la instalación ya que la válvula podría sufrir daños irreparables al momento de la puesta en marcha del equipo → *prepare una zona de trabajo limpia.*
Prever espacio suficiente para futuras operaciones de mantenimiento.

Controlar el funcionamiento correcto de la válvula empujando el *disco* (part.8) en el sentido de flujo y observando que éste regresa por si solo una vez soltado. En caso contrario, vigilar que no haya cuerpos extraños en el interior de la válvula y repetir la operación. Si el disco no se desliza libremente, no se debe instalar la válvula.

Se recomienda llevar a cabo la tarea con personal calificado.

3.2) Instalación de la válvula

- Válvulas con extremos Roscados DIN 11851

No desmontar estas válvulas para su instalación.

Asegúrese que la tubería y la rosca de la válvula estén limpias y además que sean compatibles entre si (Tipo de Rosca).
Disponer de Juntas de (Art. 2957-Genebre) entre los extremos para mantener la estanqueidad entre ambas partes y unir mediante Tuerca (Art. 2954-Genebre).

- Válvula con extremos clamp

No es necesario desmontar la válvula para su instalación.
Asegúrese que el extremo clamp de la tubería y el extremo clamp de la *tapa* (part.1) estén limpios. Disponer de Juntas de Silicona (Art. 2987-Genebre) entre los extremos clamp para mantener la estanqueidad entre ambas partes y unir mediante Abrazadera Cierre Rápido (Art. 2986-Genebre). Hay una Junta y una Abrazadera distinta para cada medida de válvula.

- Válvula con extremos para soldar

a) Antes de Instalar la válvula desmontar como se indica en el punto 6.1.

b) Soldar las conexiones correspondientes a la tubería. Todas las partes deben de almacenarse en un lugar limpio y seguro.

c) Cuando se haya enfriado, limpie las superficies y vuelva a armar la válvula como se indica en el punto 6.2.

¡Los trabajos de soldadura deberán ser realizados por personas cualificadas y con los equipos adecuados!

INFORMACION IMPORTANTE:

La válvula de retención ha sido diseñada para ser instalada en posición vertical y fluido ascendente.

Las válvulas no deben soportar posibles esfuerzos propios de la tubería por lo que se aconseja prever una buena alineación y paralelismo de la misma.

4) Instrucciones de Operación

4.1) Utilización

Antes de poner en funcionamiento el equipo deber tener siempre presente las Especificaciones Técnicas y nunca excederse de los valores límites.

Nunca toque la válvula y/o cañerías que están en contacto con el fluido circundante cuando el proceso está en funcionamiento pueden existir lesiones por quemaduras.

Las válvulas de retención proporcionan un cierre estanco cuando se utilizan respetando los valores de presión / temperatura para las cuales han sido diseñadas.

• El funcionamiento en condiciones extremas de temperatura por encima de los límites de diseño pueden dañar los componentes internos y externos y por lo tanto podría ser potencialmente peligroso para el personal de operación o mantenimiento.

• El funcionamiento en condiciones extremas de presión por encima de los límites de diseño puede provocar un mal funcionamiento del mismo y una rotura espontánea de algún componente y por lo tanto podría ser potencialmente peligroso para el personal de operación o mantenimiento.

5) Instrucciones de mantenimiento

La frecuencia, lugar y forma de mantenimiento será definida por el usuario teniendo en cuenta la aplicación de este producto.

6) Instrucciones de Reparación

Genebre, S.A. no se hace responsable por el indebido manejo del elemento o la de sus componentes.

¡Usar únicamente partes/recambios originales o recomendados por GENEBRE, SA!

6.1) Desmontaje

Prepare una zona de trabajo limpia y herramental adecuado para tareas mecánicas.

Asegurarse antes de desmontar la válvula de la tubería para su limpieza o reemplazo de que la línea ha sido cerrada y despresurizada ya que una mala manipulación podría provocar un serio accidente a las personas como así también graves daños a la instalación

a) Aflojar y quitar la abrazadera (Pos.8).
b) Separar la tapa (Pos.2) del cuerpo (Pos.1).
c) Quitar la junta (Pos.3).
d) Quitar el disco guía de eje (Pos.4).
e) Quitar el resorte (Pos.5) y el obturador (Pos.7) juntamente con el asiento (Pos.6).
f) Desmontar el Asiento (Pos.6) del alojamiento del Disco Obturador (Pos.7).

6.2) Rearmado

Antes de proceder nuevamente a montar la válvula, asegúrese de que el kit de reparación y/o las piezas a utilizar sean las apropiadas y originales de fábrica.
Cuando se arma nuevamente, la limpieza es esencial para una larga vida útil de la válvula.

a) Colocar el asiento (Pos.6) en el alojamiento del Disco Obturador (Pos.7).
b) Colocar el resorte (Pos.5) en el eje de la válvula y posteriormente la guía de Eje (Pos.4).
c) Montar el conjunto dentro del cuerpo (Pos.1).
d) Colocar la junta (Pos.3) en el alojamiento del cuerpo.
e) Colocar la Tapa (Pos.2) sobre la junta.
f) Colocar la abrazadera (Pos.8) uniendo las dos partes (Pos.2 y Pos.1).
g) Apretar la palomilla de la abrazadera (Pos.8).

7) Higiene y Seguridad:

Cuando se manipulen cualquier tipo de elemento deberán tomarse las medidas de seguridad necesarias y es aconsejable el uso de elementos de protección personal:

1) Lleve protección en los ojos.
2) Lleve guantes y ropa de trabajo apropiada.
3) Lleve calzado protector.
4) Lleve casco.
5) Observe la disponibilidad de agua corriente.