Edificio Genebre. Av. de Joan Carles I, 46-48
08908 L'Hospitalet de Llobregat. Barcelona (Spain)
genebre@genebre.es - www.genebre.es

MANUAL DE INSTALACIÓN, OPERACIÓN Y MANTENIMIENTO

Válvula de retención de pie con brida

Ref. GENEBRE: 2448

Edificio Genebre. Av. de Joan Carles I, 46-48
08908 L'Hospitalet de Llobregat. Barcelona (Spain)
genebre@genebre.es - www.genebre.es

Instrucciones de Instalación, Operación y Mantenimiento

1. Dibujo de despiece 3

1.1 Listado de componentes 3

2. Almacenamiento 4

3. Instrucciones de Instalación 4

3.1 Preparación 4
3.2 Montaje 4

4. Instrucciones de Operación 5

4.1 Utilización 5
4.2 Operación 5

5. Instrucciones de Mantenimiento 5

6. Instrucciones de Reparación 6

6.1 Limpieza de la zona de asiento 6

7. Presiones de apertura 6

8. Higiene y Seguridad 7

1) Dibujo de despiece

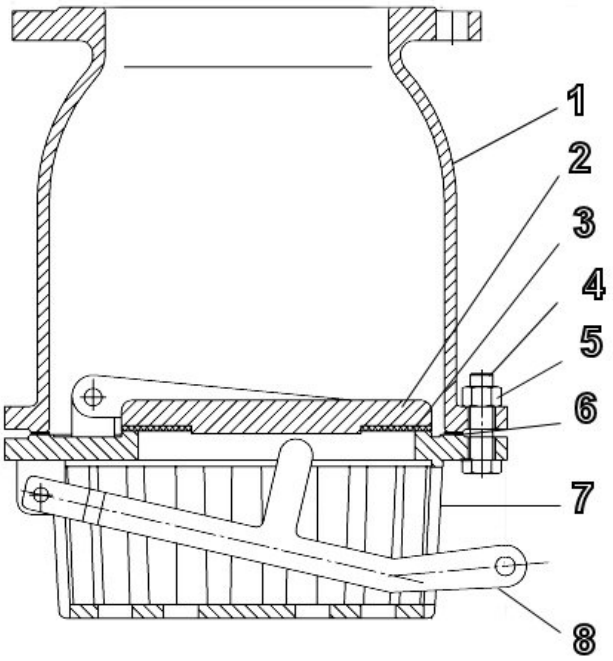

1.1) Listado de componentes de la válvula

Nº	Denominación	Material	Acabado Superficial	Cód. Recambio
1	Cuerpo	Acero Inox. 1.4408	Granallado	-----
2	Disco	Acero Inox. 1.4408	Granallado	-----
3*	Sello	FKM	------	K2448 xx
4	Tornillo	Acero Inox. 316	------	-----
5	Tuerca	Acero Inox. 316	------	-----
6*	Junta	PTFE	------	K2448 xx
7	Filtro	Acero Inox. 1.4408	Granallado	-----
8	Palanca	Acero Inox. 1.4408	Granallado	-----

*** Piezas de recambio disponibles**

Edificio Genebre. Av. de Joan Carles I, 46-48
08908 L'Hospitalet de Llobregat. Barcelona (Spain)
genebre@genebre.es - www.genebre.es

2) Almacenamiento

En el caso que la válvula no se instale inmediatamente, se recomienda mantener la misma con el embalaje protector para prevenir golpes o acumulación de suciedad (éste no debe de retirarse hasta que la válvula vaya a ser instalada). En la medida de lo posible las válvulas se deberán almacenar en un lugar seco y limpio.

3) Instrucciones de Instalación

3.1) Preparación

Retirar cualquier resto de material de empaquetado de la válvula.
Pueden surgir problemas importantes con cualquier válvula instalada en una tubería sucia.
Asegúrese de que la tubería este libre de suciedad, partículas de soldadura etc. antes de la instalación ya que la válvula podría sufrir daños irreparables al momento de la puesta en marcha del equipo → *prepare una zona de trabajo limpia.*
Prever espacio suficiente para futuras operaciones de mantenimiento.
Disponer de juntas planas entre válvula y bridas de tubería para mantener la estanqueidad entre ambas partes.

Controlar el funcionamiento correcto de la válvula tirando la *palanca* (part.8) hacia arriba. El *disco* (part.2) debe balancear de modo que abra la válvula. Observe que el disco regresa por si solo una vez soltada la palanca. En caso contrario, vigilar que no haya cuerpos extraños en el interior de la válvula y repetir la operación. Si el disco no bascula libremente, no se debe instalar la válvula.

3.2) Montaje

La válvula de retención de pie debe instalarse en posición vertical fluido ascendente. Observe el sentido de flujo de la válvula marcado mediante una flecha en el cuerpo.

IMPORTANTE:

- la válvula de retención de pie con brida de Genebre, S.A. (art. 2448) está diseñada para el montaje mediante brida DIN PN16.

- extremar precauciones en el centrado de la válvula respecto al eje de la tubería con el fin de asegurar la estanqueidad entre cuerpo y brida.

- no realizar ningún trabajo de soldadura con la válvula montada ya que ésta podría resultar dañada por sobrecalentamiento y deformación de la zona de asiento.

- prestar especial atención al sentido de flujo de la válvula marcado mediante una flecha en el cuerpo.

- dejar espacio suficiente entre la brida y el fondo de modo que se pueda insertar o extraer la válvula fácilmente.

- apretar los tornillos de las bridas hasta sujetar el cuerpo de la válvula con firmeza. Aplicar el método de apriete alternado para asegurar la correcta instalación.

- la válvula nunca debe montarse colindante a un codo, reductor, válvula o bomba, para evitar turbulencias. La distancia mínima recomendada entre estos elementos es de 10 veces el diámetro de la tubería, según norma CR 13932:2000.

4) Instrucciones de Operación

4.1) Utilización

Las válvulas de retención se utilizan mayoritariamente para prevenir el retroceso del fluido en el sistema y proporcionan un cierre estanco cuando se utilizan respetando los valores de presión / temperatura para los cuales han sido diseñadas.
El material del cuerpo de la válvula, asiento y resto de componentes debe ser compatible con el fluido que circula a través de la válvula, de lo contrario la válvula puede resultar seriamente dañada.

4.2) Operación

Este tipo de válvula, por definición, no requiere ser operada. La apertura y cierre se realiza de modo automático en función de la presión y el sentido de flujo. Para más información sobre la presión de apertura de la válvula consultar la ficha técnica del producto.
No obstante, en caso de ser necesario vaciar el fluido contenido en la tubería vertical, el usuario dispone de un sistema manual de vaciado mediante palanca. Únase el extremo de la misma con una cadena lo suficientemente resistente y tire de ella para empezar la descarga. Al soltar la cadena el disco volverá a cerrar la válvula.

5) Instrucciones de Mantenimiento

Las válvulas de retención con cierre blando están diseñadas de tal forma que no requieren de una lubricación y o mantenimientos periódicos durante la vida de las mismas.
Sin embargo, las comprobaciones periódicas siguientes ayudarán a prolongar la vida útil de la válvula y reducir los problemas en la instalación:

- mantenga la válvula en la posición de totalmente cerrada.

- verifique todos los fiadores y uniones roscadas para comprobar si están flojas u oxidadas. Apriete según sea necesario.

- inspeccione la válvula y zonas circundantes para verificar si existen fugas.

6) Instrucciones de Reparación

En caso de obstrucción, lo más probable sea por acumulación de suciedad en el filtro colador. En este caso límpielo con agua a presión. Utilice un cepillo en caso necesario.

En caso de fuga por asiento, lo más probable sea por acumulación de suciedad en la zona de asiento. En este caso proceda a desmontar el filtro, limpie la zona de asiento y vuelva a montar el filtro nuevamente.

6.1) Limpieza de la zona de asiento

No es necesario quitar la válvula de la instalación.

Asegúrese de que la línea esté fría, drenada y despresurizada.

Prepare una zona de trabajo limpia y herramental adecuado para tareas mecánicas.

a.- Aflojar y extraer los *tornillos* (part.4) y las *tuercas* (part.5) teniendo cuidado que no caiga el filtro. Ayudarse con un elemento de sujeción si fuera necesario. Coloque el *filtro* (part.7) en un lugar para ser limpiado. Deje la junta (part.6) en un lugar seguro para que no se dañe.

b.- Limpie la zona de asiento del interior del filtro mediante agua a presión. Utilice un cepillo no metálico. En caso de ser necesario cambie el sello (part.3).

c.- Monte nuevamente el filtro con el cuerpo de la válvula mediante los tornillos y tuercas extraídos anteriormente. No olvide colocar la junta de PTFE (part.6) entre ambas partes.

7) Presiones de apertura

La válvula de retención de pie con brida de GENEBRE, S.A. (art. 2448) ha sido diseñada para trabajar con presiones mínimas de operación (para más información consultar la ficha técnica).

8) Higiene y Seguridad

8.1) Los fluidos que pasan a través de una válvula pueden ser corrosivos, tóxicos, inflamables o de una naturaleza contaminante. Cuando se manipulen las válvulas deberán tomarse las medidas de seguridad necesarias y es aconsejable el uso de elementos de protección personal:

1) Lleve protección en los ojos.
2) Lleve guantes y ropa de trabajo apropiada.
3) Lleve calzado protector.
4) Lleve casco.
5) Observe la disponibilidad de agua corriente.
6) Para los fluidos inflamables, asegúrese de que tiene a mano un extintor.

8.2) Antes de quitar una válvula de una tubería, compruebe siempre que la línea está completamente fría, drenada y despresurizada.

8.3) Cualquier válvula que haya sido utilizada en servicios tóxicos debe tener un certificado de limpieza antes de manipularla.