Edificio Genebre. Av. de Joan Carles I, 46-48
08908 L'Hospitalet de Llobregat. Barcelona
(Spain)
genebre@genebre.es - www.genebre.es

MANUAL DE INSTALACIÓN, OPERACIÓN Y MANTENIMIENTO

Mirilla de Turbulencia con extremos roscados o bridados

Ref. GENEBRE: 2240 – 2250

Edificio Genebre. Av. de Joan Carles I, 46-48
08908 L'Hospitalet de Llobregat. Barcelona (Spain)
genebre@genebre.es - www.genebre.es

Instrucciones de Instalación, Operación y Mantenimiento

1. Dibujo de despiece 3

1.1 Listado de componentes 3

2. Condiciones de Transporte y Almacenamiento 4

3. Instrucciones de Instalación 5

3.1 Preparación 5
3.2 Montaje 5

4. Instrucciones de Mantenimiento 6

5. Instrucciones de Limpieza o cambio de Cristales 6

6. Torques ……..... 7

7. Higiene y Seguridad 7

1) Dibujo de despiece.

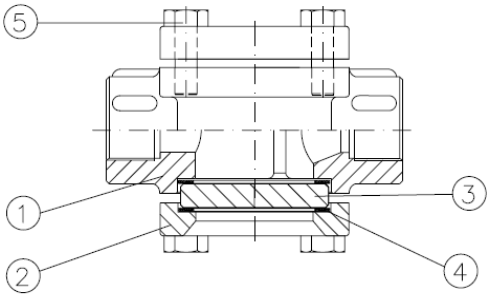

Ref. GENEBRE: 2240

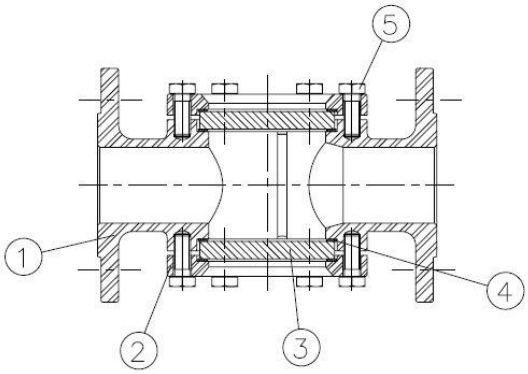

Ref. GENEBRE: 2250

1.1) Listado de componentes:

2240

Nº	Denominación	Material	Acabado Superficial	Ref.
1	Cuerpo	Acero Inox *1.4408 (CF8M)*	Granallado	------
2	Tapa	Acero Inox. *1.4408 (CF8M)*	Granallado	------
3*	Cristal	Vidrio Sodocálcico Templado	------	C2250
4*	Junta	PTFE	------	J2250
5	Tornillo	Acero Inox. *AISI 304*	------	------

* Piezas de recambio disponibles

2250

Nº	Denominación	Material	Acabado Superficial	Ref.
1	Cuerpo	Acero Inox. *1.4408 (CF8M)*	Granallado	------
2	Tapa	Acero Inox. *1.4408 (CF8M)*	Granallado	------
3*	Cristal	Vidrio Sodocálcico Templado	------	C2250
4*	Junta	PTFE	------	J2250
5	Tornillo	Acero Inox. *AISI 304*	------	------

* Piezas de recambio disponibles

Genebre, S.A. ofrece una extensa gama de productos los cuales han sido diseñados y construidos para el manejo y conducción de fluidos en procesos industriales.
La aplicación de los mismos en distintos procesos industriales es responsabilidad del usuario. El producto tendrá su comportamiento óptimo cuando las condiciones de trabajo no excedan los límites de presión y temperatura para las cuales han sido diseñados. Por favor, consulte la ficha técnica del producto.

2) Condiciones de Transporte y Almacenamiento

¡El transporte y almacenaje de este tipo de producto debe realizarse en su embalaje original!

INSPECCIÓN VISUAL

Comprobar que, durante el transporte, descarga y emplazamiento, los productos no han sufrido daños.

¡De observar durante estas pautas de recepción, alguna anomalía, contactar urgentemente con GENEBRE con vistas a dirimir responsabilidades de las mismas!

En el caso que producto no se instale inmediatamente, se recomienda mantener el mismo con el embalaje protector para prevenir golpes o acumulación de suciedad (éste no debe de retirarse hasta que vaya a ser instalado). En la medida de lo posible se deberán almacenar en un lugar seco y limpio.

NOTA IMPORTANTE:

Antes de instalar y/o manipular estos elementos LEER ATENTAMENTE estas instrucciones de empleo y OBSERVAR toda la información contenida en ellas. De no comprender alguna de las informaciones, rogamos contactar con GENEBRE, S.A.

¡La responsabilidad del uso seguro de estos productos es del usuario de acuerdo a lo establecido en las presentes instrucciones de uso así como a la documentación técnica particular del aparato suministrado!

Edificio Genebre. Av. de Joan Carles I, 46-48
08908 L'Hospitalet de Llobregat. Barcelona
(Spain)
genebre@genebre.es - www.genebre.es

3) Instrucciones de Instalación

3.1) Preparación

Retirar cualquier resto de material de empaquetado de la mirilla.
Pueden surgir problemas importantes con cualquier accesorio instalado en una tubería sucia.
Asegúrese de que la tubería este libre de suciedad, partículas de soldadura etc. antes de la instalación ya que el accesorio podría sufrir daños irreparables al momento de la puesta en marcha del equipo → *prepare una zona de trabajo limpia.*
Prever espacio suficiente para futuras operaciones de mantenimiento.
En el caso que hubiera vibraciones en la tubería se recomienda encarecidamente montar elementos anti-vibratorios para absorber las mismas. En caso contrario podría reducirse drásticamente la vida del producto.

3.2) Montaje

2240

Asegúrese que la tubería y la rosca de la mirilla estén limpias y además que sean compatibles entre si (Tipo de Rosca). Aplique un sellante apropiado en las roscas de la tubería y enrosque la mirilla, teniendo cuidado de no apretar en exceso.

Para el apriete de la mirilla a la tubería se recomienda la utilización de llave inglesa aplicando fuerza únicamente sobre la zona de los extremos de la mirilla, se recomienda que esta fuerza aplicada sea inferior a 30 Nm.

2250

Disponer de juntas planas entre la mirilla y bridas de tubería para mantener la estanqueidad entre ambas partes.
Las mirillas están diseñadas para el montaje entre bridas EN 1092 PN16.
Verificar el buen paralelismo de las bridas. Dejar espacio suficiente entre las mismas de modo que se pueda insertar o extraer la mirilla fácilmente.
Apretar los tornillos de las bridas hasta sujetar la mirilla con firmeza. Aplicar el método de apriete alternado para asegurar la correcta instalación. Para más información consultar la tabla de torques máximos de apriete de las bridas en el punto 6 de este manual

IMPORTANTE:

Prestar especial atención al sentido de flujo de la mirilla marcado mediante una flecha en el cuerpo.

4) Instrucciones de mantenimiento

Es responsabilidad del usuario establecer un plan de inspección y mantenimiento de estos aparatos con el fin de garantizar su uso seguro y debido.

Las inspecciones deben ser realizadas por personal cualificado para el tipo de aparatos y/o instalación que se requieren.

La frecuencia, lugar y forma de mantenimiento será definida por el usuario teniendo en cuenta la aplicación de este producto.

Asegurarse antes de desmontar la mirilla de la tubería para su reparación o reemplazo de que la línea ha sido cerrada y despresurizada ya que una mala manipulación podría provocar un serio accidente a las personas como así también graves daños a la instalación

Prepare una zona de trabajo limpia y herramental adecuado para tareas mecánicas.

5) Instrucciones de Limpieza o Cambio de cristales.

Desmontaje (ambos lados de la mirilla)

a. Aflojar y retirar los tornillos (part.5).
b. Retirar la tapa (part.2).
c. Retirar el cristal (part.3) y las juntas (part.4).
d. Limpiar todos los componentes mediante aire comprimido u otro sistema no agresivo.

Rearmado (ambos lados de la mirilla):

a. Colocar la junta (part.4) dentro del cuerpo (part.1).
b. Colocar el cristal (part.3) dentro del cuerpo (part.1) sobre la junta (part.4).
c. Colocar la junta (part.4) sobre el cristal (part.3).
d. Colocar la tapa (part.2) sobre el cristal (part.3) y la junta (part.4).
e. Colocar los tornillos (part.5) para unir las dos partes que conforma la mirilla.
f. Se procede a apretar los tornillos (part.5) ajustando poco a poco alternando en forma diagonal y por igual hasta obtener el torque recomendado de apriete *(ver tabla de torque 6)*.

Edificio Genebre. Av. de Joan Carles I, 46-48
08908 L'Hospitalet de Llobregat. Barcelona
(Spain)
genebre@genebre.es - www.genebre.es

6) Torques

Torques recomendados de apriete de los tornillos de las tapas

MEDIDA	Torque máximo de apriete (N.m)
1/2" – 3/4"	6
1” – 1 ¼”	10
1 ½” – 2”	16
2 ½” – 3”	24
4”	31

7) Higiene y Seguridad

7.1) Los fluidos que pasan a través de una válvula o accesorio pueden ser corrosivos, tóxicos, inflamables o de una naturaleza contaminante. También pueden encontrarse a muy alta o baja temperatura. Cuando se manipulen las válvulas o accesorios deberán tomarse las medidas de seguridad necesarias y es aconsejable el uso de elementos de protección personal:

1) Lleve protección en los ojos.
2) Lleve guantes y ropa de trabajo apropiada.
3) Lleve calzado protector.
4) Lleve casco.
5) Observe la disponibilidad de agua corriente.
6) Para los fluidos inflamables, asegúrese de que tiene a mano un extintor.

7.2) Antes de quitar una válvula o accesorio de una tubería, compruebe siempre que la línea está completamente fría, drenada y despresurizada.

7.3) Cualquier válvula o accesorio que haya sido utilizada en servicios tóxicos debe tener un certificado de limpieza antes de manipularla.

7.4) Cualquier tipo de reparación o mantenimiento debe realizarse en lugares ventilados.