Edificio Genebre. Av. de Joan Carles I, 46-48
08908 L'Hospitalet de Llobregat. Barcelona (Spain)
genebre@genebre.es - www.genebre.es

MANUAL DE INSTALACIÓN, OPERACIÓN Y MANTENIMIENTO

Válvula Esférica paso reducido
1 Pieza extremos Bridados y Soldar

Ref. GENEBRE: 2035 – 2036

Edificio Genebre. Av. de Joan Carles I, 46-48
08908 L'Hospitalet de Llobregat. Barcelona (Spain)
genebre@genebre.es - www.genebre.es

Manual de Instalación, Operación y Mantenimiento

1. Despiece 3

1.1 Lista de Partes 3

2. Instrucciones de Seguridad 4

3. Instalación …..... 4

4. Soldadura 5

5. Operación 7

6. Mantenimiento 8

7. Cuadro Presión / Temperatura 8

8. Valores de Kv. 8

1. Despiece

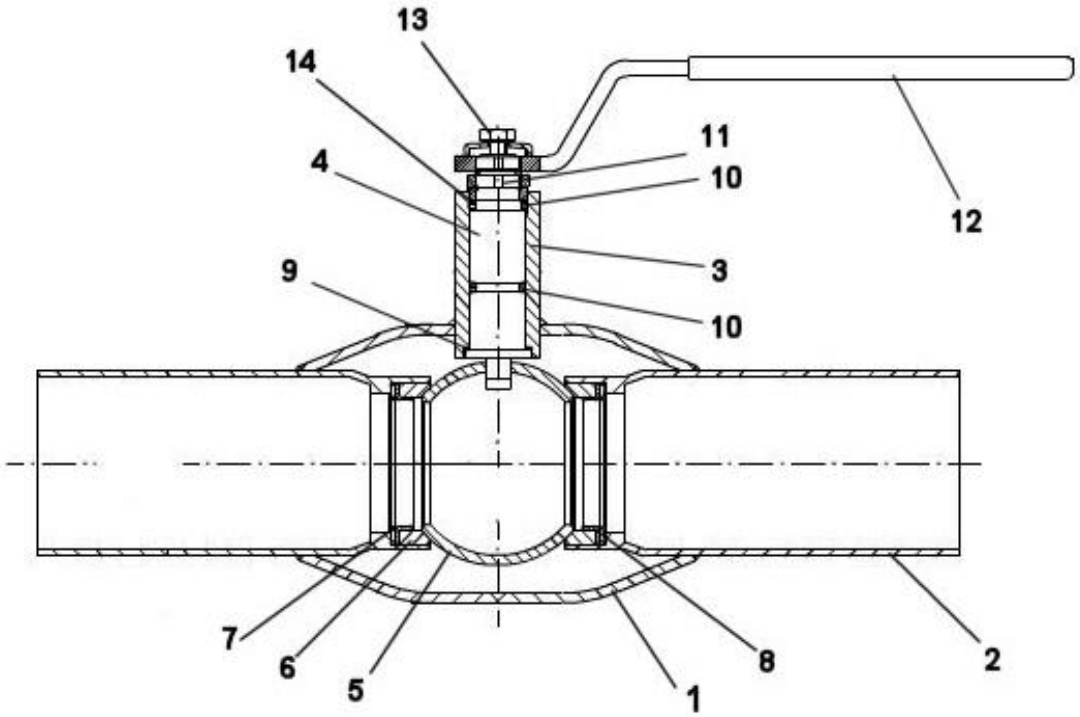

1.1 Lista de Partes

Nº	Name	Material	Surface Treatment
1	Cuerpo	Acero Carbono DIN St-37	Pintado
2	Extensiones	Acero Carbono DIN St-37	Pintado
3	Buje de Eje	Acero Carbono DIN St-37	Pintado
4	Eje	AISI 303	------
5	Esfera	AISI 304	------
6	Asiento	PTFE + Carbono	------
7	Arandela Elástica	AISI 301	------
8	Buje de Asiento	Acero Inoxidable	------
9	Arandela de Fricción	PTFE	------
10	O´ring	FPM (Viton)	------
11	Tope	Acero al Carbono	Cincado
12	Maneta	Acero al carbono	Cincado
13	Tuerca	Acero Inoxidable	------
14	Arandela	PTFE	------

2. Instrucciones de Seguridad

NOTA IMPORTANTE:

Antes de instalar y/o manipular estos elementos LEER ATENTAMENTE estas instrucciones de empleo y OBSERVAR toda la información contenida en ellas. De no comprender alguna de las informaciones, rogamos contactar con GENEBRE, S.A.

¡La responsabilidad del uso seguro de estos productos es del usuario de acuerdo a lo establecido en las presentes instrucciones de uso así como a la documentación técnica particular del aparato suministrado!

¡El transporte y almacenaje de este tipo de producto debe realizarse en su embalaje original!

INSPECCIÓN VISUAL

Comprobar que durante el transporte, descarga y emplazamiento, los productos no han sufrido daños.

Asegúrese de que la tubería está despresurizada antes de instalar la válvula.

Asegúrese de que la válvula es apta para el medio y condiciones de trabajo en el cual será instalada.

3. Instalación

3.1 Asegúrese de que la válvula y la instalación es apta para el medio y condiciones de trabajo.
3.2 Las tuberías deben estar bien limpias antes de instalar las válvulas ya que las impurezas pueden dañar e inutilizar las mismas.

3.3 Las condiciones máximas de trabajo de presión y temperatura están indicados en la placa de identificación de la válvula (para mas información ver ficha técnica correspondiente).

3.4 Asegúrese antes de proceder a la instalación de la válvula que dispone de todas las herramientas necesarias.

3.5 No quitar las protecciones plásticas hasta el momento de ser instalada la válvula.

4. Soldadura.

4.1 Es necesaria un área limpia de trabajo.

4.2 Genebre, S.A. recomienda los métodos de soldadura eléctrica (TIG, MIG).

4.3 Use enfriadores durante el proceso de soldadura.

4.4 El proceso de soldadura deberá ser realizado por un soldador calificado.

4.5 Deben evitarse calentamientos excesivos sobre la válvula durante el proceso de soldadura..

4.6 Cuando la válvula se instala en posición horizontal la válvula deberá estar en posición Abierta para proteger a la esfera de posibles daños por la soldadura.

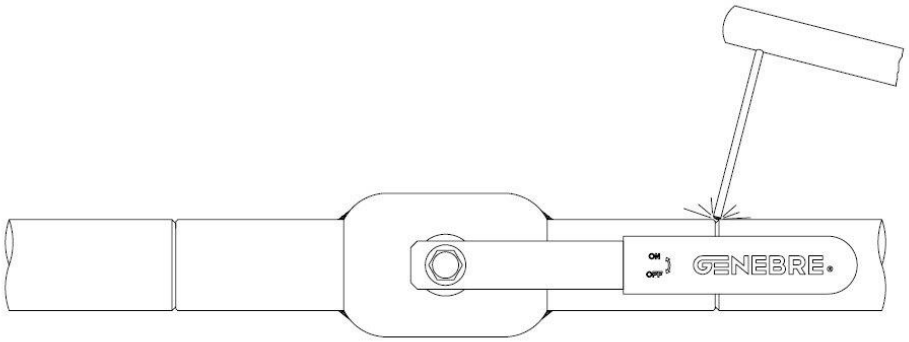

4.7 Cuando la válvula se instala en posición vertical se recomienda colocar la válvula en posición Abierta cuando se suelda la parte superior y en posición Cerrada cuando se suelda la parte inferior de la misma.

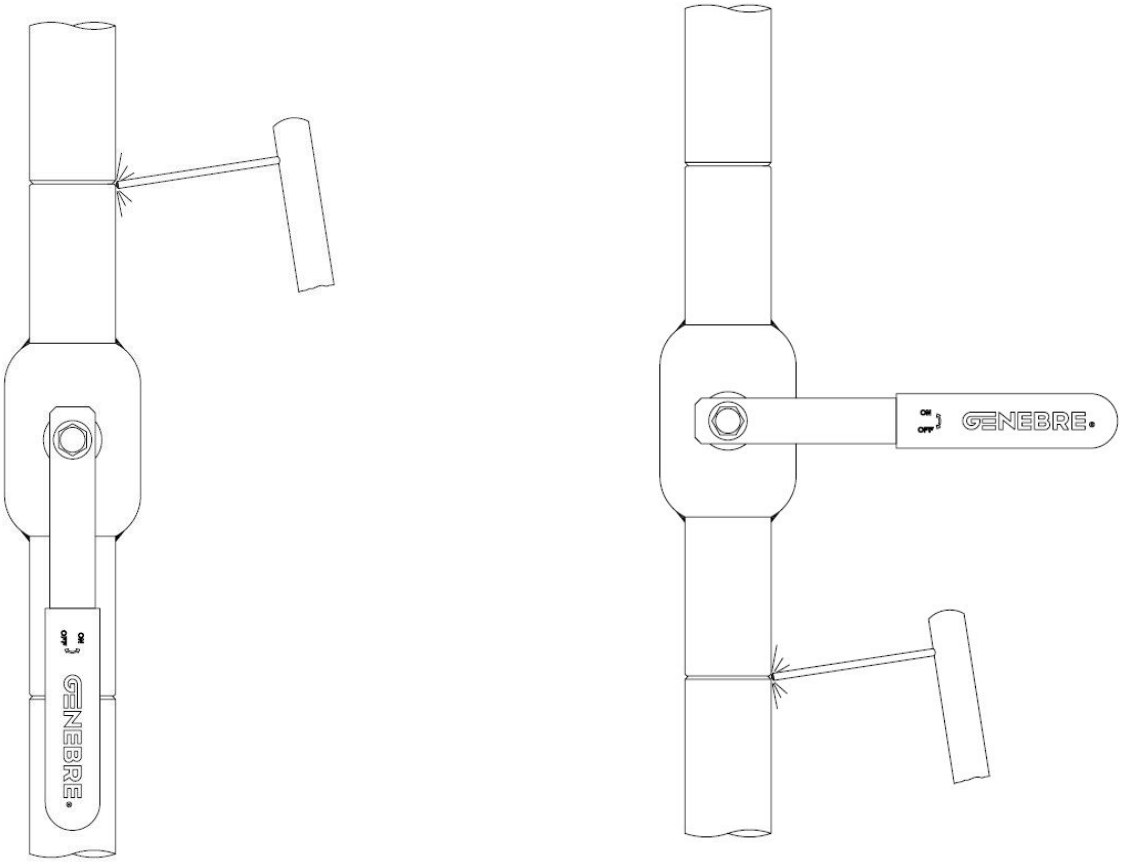

4.8 No abra o cierre la válvula inmediatamente después de soldar. Espere que la tubería enfríe antes de operar la misma.

4.9 Si es necesario hacer un test de presión de la instalación Genebre, S.A. recomienda usar las instrucciones de la Norma Europea EN 12.266 part. I.

Test Hidráulico de asiento debe ser 1,1 PN con la válvula en posición Cerrada.
Test Hidráulico de cuerpo debe ser 1,5 PN con la válvula parcialmente Abierta (45º).

5. Operación.

Este tipo de válvulas (esfera flotante) han sido diseñadas para usos shut-off, es decir que solamente pueden trabajar en posición abierta o cerrada.

En aplicaciones donde la válvula permanece en la misma posición durante mucho tiempo se recomienda en la medida que sea posible operar la válvulas un par de veces al año para que la misma no se endurezca.

Al igual que otros modelos de válvulas esféricas de Genebre, S.A. el sentido de operación es el siguiente:

Sentido Horario para CERRAR
Sentido Anti-horario para ABRIR

En medidas >= a DN 200 las válvulas vienen provistas de reductores manuales para facilitar el movimiento de apertura y cierre.

Si fuera necesario el ajuste de los pernos topes de apertura y cierre el procedimiento a seguir es el siguiente: retire los prisioneros (part. 14) y regule a la posición deseada los prisioneros (part. 13), una vez conseguida dicha regulación volver va colocar los prisioneros (part. 14).

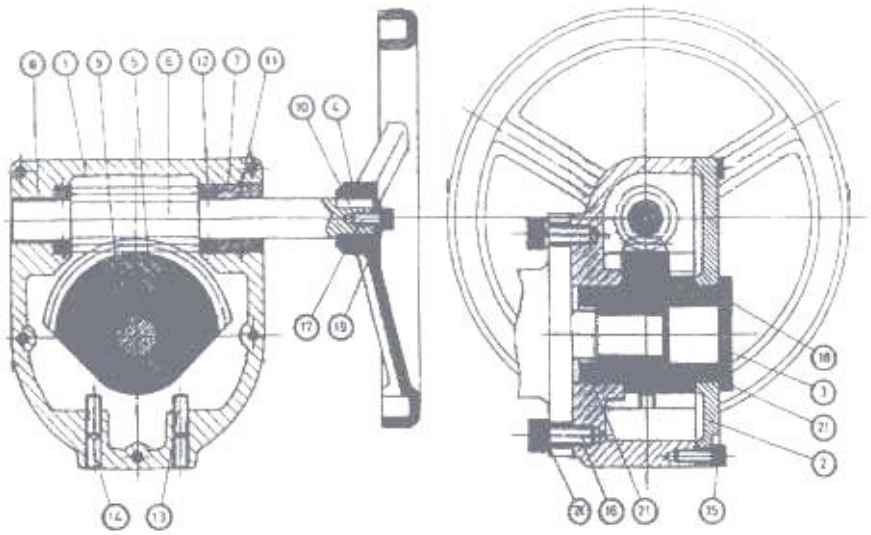

6. Mantenimiento.

Estas válvulas trabajando en condiciones normales de funcionamiento no necesitan mantenimiento.

7. Cuadro Presión / Temperatura.

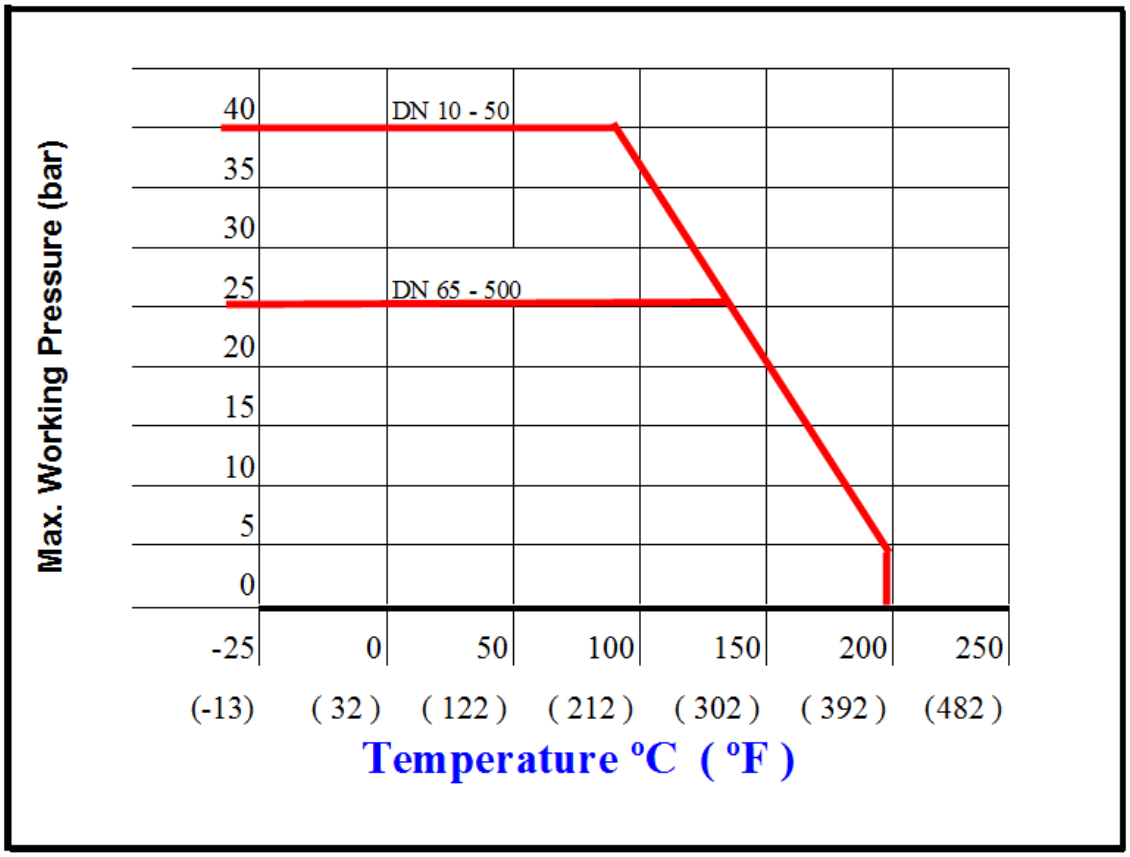

8. Valores de Kv.

Válvula totalmente abierta.

DN	15	20	25	32	40	50	65	80	100	125	150	200	250	300	350	400	500
Kv	8	15	24	40	66	104	180	300	450	780	1100	1550	2900	4450	6450	10100	12800