Edificio Genebre. Av. de Joan Carles I, 46-48
08908 L'Hospitalet de Llobregat. Barcelona (Spain)
genebre@genebre.es - www.genebre.es

Art. 5988 01
Caja Final de Carrera con 2 Micros Electromecánicos para Válvula de Asiento Inclinado
Limit Switch Box with 2 Mechanical Switches for Angle Valve

CARACTERÍSTICAS

- Indica la posición (abierto / cerrado) de la válvula (art. 5060) mediante transmisión de señal eléctrica.
- Finales de carrera electromecánicos 2 x SPDT (Honeywell).
- Voltaje: 125/250 VAC – 10/30 VDC.
- Cierre de la caja rápido y fácil con tapa roscada transparente.
- Fácil ajuste de levas sin herramientas.
- Entrada para cables M16 x 1,5 con conector prensa-cables incluido.
- Acoplamiento para conexión a válvula (G1/4") y eje de conexión (M6) en acero inoxidable incluidos.
- Grado de Protección de la caja IP 65.
- Temperatura de trabajo -20 ºC + 60 ºC.

FEATURES

- *Intended to transmit the position (open / closed) of the angle valve (art. 5060) given by electrical signal.*
- *Mechanical limit switches 2 x SPDT (Honeywell)*
- *Voltage: 125/250 VAC – 10/30 VDC.*
- *Fast and easy closing of the box with transparent threaded cap.*
- *Easy cam setting without tools.*
- *Cable entry M16 x 1,5 with Cable Gland included.*
- *Valve Coupling (G1/4") and Stem Connector (M6) in Stainless Steel, included.*
- *Ingress Protection of the box IP 65.*
- *Working temperature: -20 ºC + 60 ºC.*

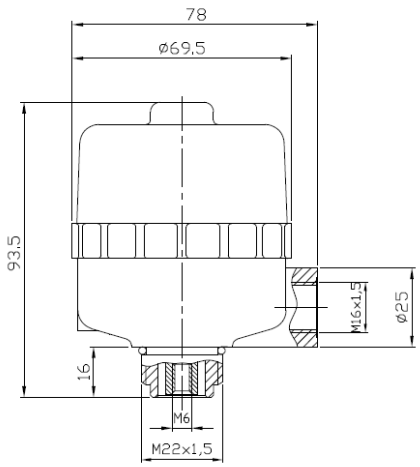

* válvula no incluida / *valve not included*

Edificio Genebre. Av. de Joan Carles I, 46-48
08908 L'Hospitalet de Llobregat. Barcelona (Spain)
genebre@genebre.es - www.genebre.es

CARACTERISTICAS DE MICROSWITCH – *MECHANICAL SWITCHES FEATURES*	
Modelo de Switch / *Switch Model*	Honeywell QM50 - SPDT
Rango Eléctrico / *Electrical Rating*	125/250 VAC – 10/30 VDC
Fuerza de Operación / *Operating Force*	1 N
Fuerza de Liberación / *Release Force*	0.06 N
Resistencia Aislamiento / *Insulation Resistance*	100 MΩ min.
Resistencia de Contacto / *Contact Resistance*	100 MΩ max.
Frecuencia de operación / *Operating frequency*	5.000.000 min. @ 400 cycles/minute max.
Grado de protección IP / *IP Ratings*	IP40
Material del Switch / *Switch Material*	PA (nylon)
Temperatura de Trabajo / *Working Temperature*	-40ºC / 125ºC

DIMENSIONES DE MICROSWITCH – *MICRO SWITCH DIMENSIONS*

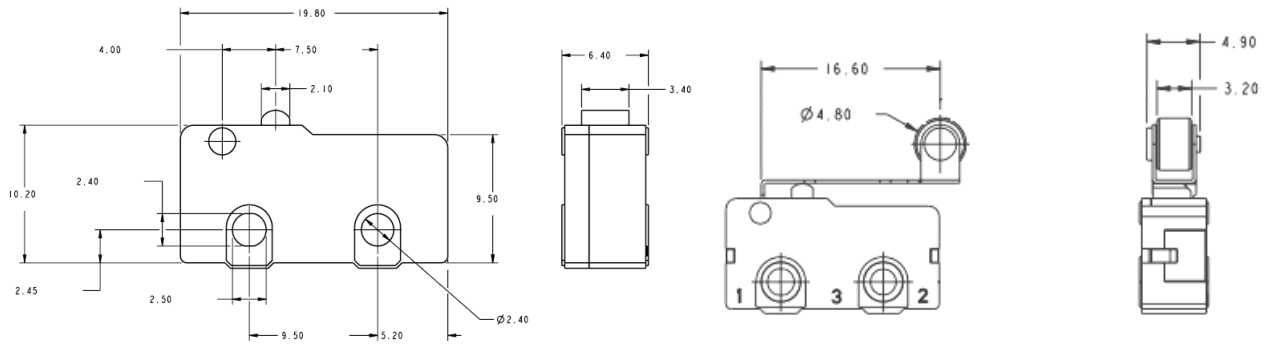
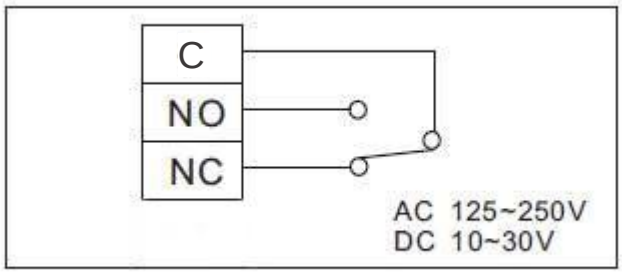
Esquema de Conexión - *Wiring Diagram*