Edificio Genebre. Av. de Joan Carles I, 46-48
08908 L'Hospitalet de Llobregat. Barcelona (Spain)
genebre@genebre.es - www.genebre.es

Art. 5951 06 Posicionador Electro-Neumático Rotativo con salida para Final de Carrera

Art. 5951 06 Electro-Pneumatic Rotary Positioner with Limit Switch output

Características	*Features*
1. El posicionador Electro - Neumático es utilizado para el control de válvulas con actuador neumático rotativo por medio de una señal de control de 4 – 20 mA. 2. Se puede utilizar en actuadores neumáticos de doble efecto ó simple efecto. 3. Fácil ajuste del Cero y el Recorrido. 4. Fácil de invertir el sentido de giro (horario / anti - horario). 5. Rápida y exacta respuesta. 6. Bajo consumo de aire. 7. Fácil conexionado de las tuberías de aire. 8. Soporte regulable a H=20 ó H=30 según conexión Namur del actuador (incluido). 9. Preparado para montar caja Final de Carrera conexión Namur art. 5987 (no incluida). Disponible recambio de Válvula Piloto P5951.	*1. The Electro - Pneumatic positioner is used for the control of valves with pneumatic rotary actuator by means of a control signal of 4 - 20 mA.* *2. Can be used in double action or spring return pneumatic actuator.* *3. Easy to adjust Zero and Span.* *4. Easy to convert reverse action (RA) to direct action (DA).* *5. Fast and accurate response.* *6. Low air consumption.* *7. Easy to install air tubing connection.* *8. Bracket adjustable to H=20 or H=30 acc. to actuator Namur connection (included).* *9. Ready for assembling Limit Switch Box Namur connection art. 5987 (not included).* *Available spare Pilot Valve P5951*

Edificio Genebre. Av. de Joan Carles I, 46-48
08908 L'Hospitalet de Llobregat. Barcelona (Spain)
genebre@genebre.es - www.genebre.es

Descripción / *Description*	Valores / *Values*
Señal de entrada / *Input signal*	4 – 20 mA DC
Impedancia / *Impedance*	250 ±15Ω
Presión de entrada / *Supply pressure*	1.4 ~ 7 bar (20 ~ 100psi)
Movimiento / *Stroke*	0 - 90°
Conexión del aire / *Air connection*	G 1/4”
Conexión de manómetros / *Gauge connection*	G 1/8”
Protección / *Protection*	IP65
Temperatura ambiente / *Ambient temperature*	-20°C ~ 70°C
Linealidad / *Linearity*	± 1,5 % F.S. (final de escala)
Histéresis / *Hysteresis*	± 1,5 % F.S. (final de escala)
Sensibilidad / *Sensitivity*	± 0.4 % F.S. (final de escala)
Consumición del aire / *Air consumption*	3 LPM (Sup = 1.4 bar, 20psi)
Capacidad de flujo / *Flow capacity*	80 LPM (Sup =1.4 bar, 20psi)
Material / *Material*	Aleación de aluminio / *Aluminum Alloy*
Peso / *Weight*	2,7 Kg.

DIMENSIONES – *DIMENSIONS*

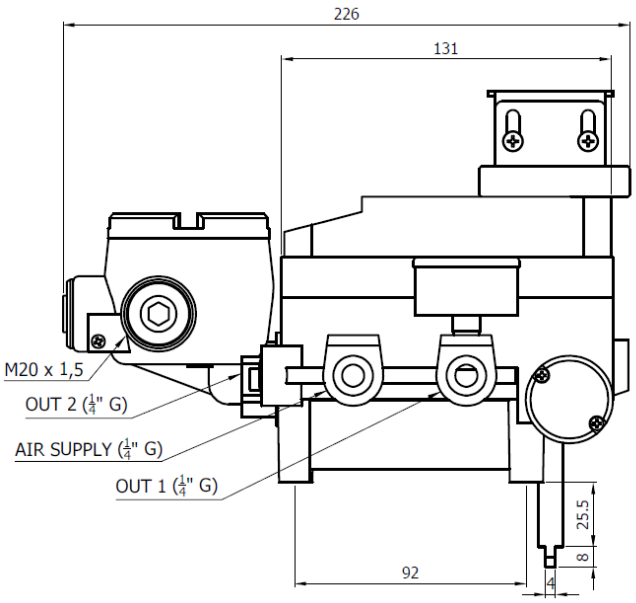

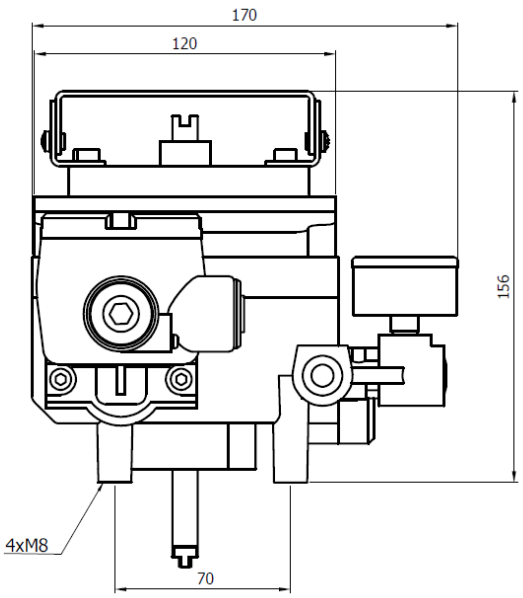

Edificio Genebre. Av. de Joan Carles I, 46-48
08908 L'Hospitalet de Llobregat. Barcelona (Spain)
genebre@genebre.es - www.genebre.es

ESTRUCTURA BÁSICA – *BASIC STRUCTURE*

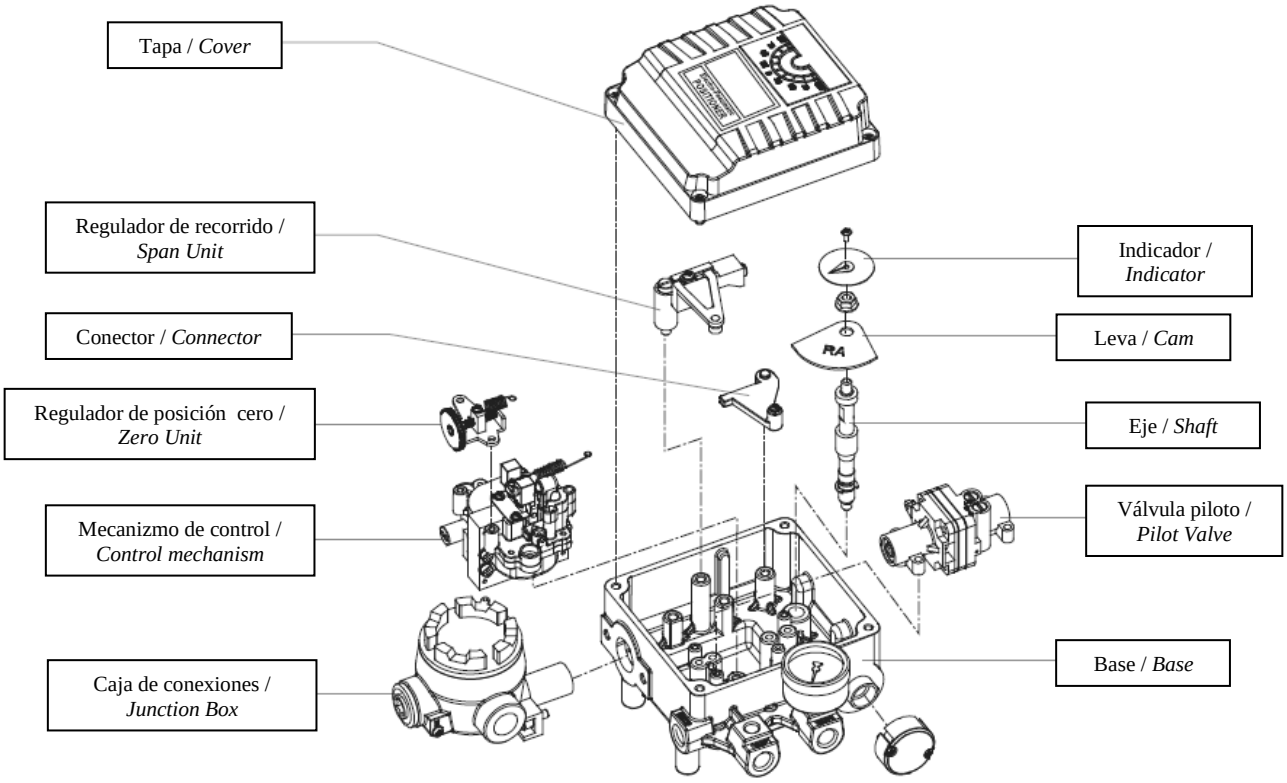

INSTALACIÓN DE SOPORTE – BRACKET INSTALLATION

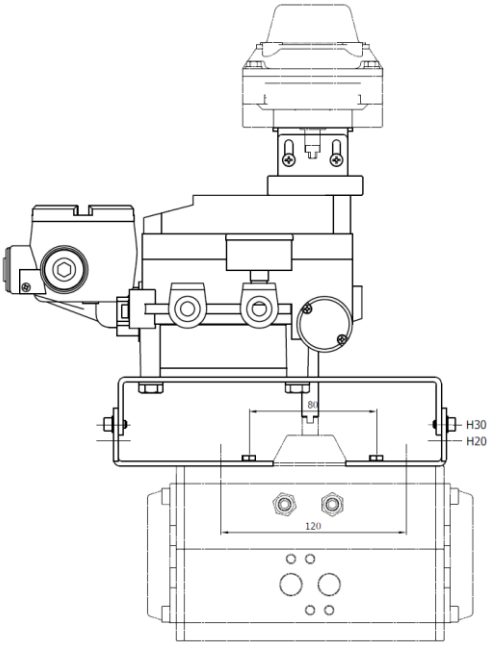

Edificio Genebre. Av. de Joan Carles I, 46-48
08908 L'Hospitalet de Llobregat. Barcelona (Spain)
genebre@genebre.es - www.genebre.es

Instrucciones de conexión* / *Wiring Instruction**

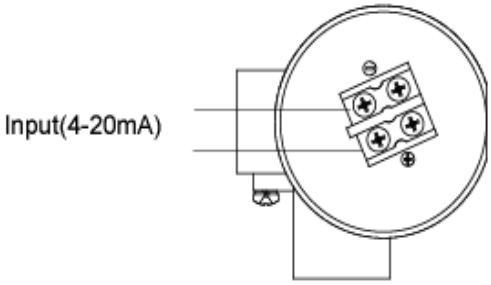

* para el conexionado de Salida debe consultar la ficha técnica de la caja final de carrera.

* *for the Output wiring instruction you should consult the technical data sheet of the limit switch box.*