## Промышленная линейка

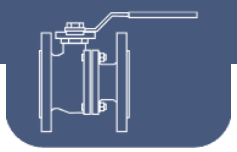

# Ref: 2025

## Кран шаровой полнопроходной трехсоставной

### Характеристики

1. Шаровой кран с полным проходом, 3-компонентный
2. Резьбовые соединения в соответствии с ISO 7-1 (EN 10226-1).
3. Корпус из нержавеющей стали 1.4408 (CF8M).
4. Седла из ПТФЭ с 15 % стекловолокна.
(по другим материалам обращайтесь за консультацией)
5. Уплотнительное кольцо на валу из FKM (Viton).
6. Уплотнения вала из PTFE с 15 % графита.
7. Система блокировки.
8. Монтаж с прямым приводом в соответствии с ISO 5211.
9. Невыталкиваемый вал
10. Максимальное рабочее давление 63 бар
11. Рабочая температура: от –25 °C до +180 °C.





Genebre S.A. Edificio Genebre. Avda. Joan Carles I, 46-48. 08908 L'Hospitalet de Llobregat.
Barcelona (Spain). Tel.: +34 93 298 80 00/01. e-mail: genebre@genebre.es. www.genebre.es

# Промышленная линейка 2025

| № | Наименование | Материал | Поверхностная отделка | Код запасной части |
|---|---|---|---|---|
| 1 | Корпус | Нержавеющая сталь 1.4408 | Дробеструйная обработка | ------ |
| 2 | Обложка | Нержавеющая сталь 1.4408 | Дробеструйная обработка | ------ |
| 3* | Шарик | Нержавеющая сталь 1.4408 | Полировка | 2907 / 2904 (4”) |
| 4* | Ось | Нержавеющая сталь AISI 316 | ------ | 2905 |
| 5* | Седло | ПТФЭ + 15 % Ф.В. | ------ | 2820 |
| 6* | Уплотнитель | ПТФЭ + графит | ------ | 2820 |
| 7* | Шайба | ПТФЭ + графит | ------ | 2820 |
| 8* | Уплотнительное кольцо | FKM | ------ | 2820 |
| 9* | Уплотнительная прокладка | ПТФЭ | ------ | 2820 |
| 10 | Зажимное кольцо | Нержавеющая сталь AISI 304 | ------ | ------ |
| 11 | Шайба Бельвилля | Нержавеющая сталь AISI 301 | ------ | ------ |
| 12 | Гайка зажимная | Нержавеющая сталь AISI 304 | ------ | ------ |
| 13 | Шайба | Нержавеющая сталь AISI 304 | ------ | ------ |
| 14 | Ограничитель | Нержавеющая сталь AISI 304 | ------ | ------ |
| 15 | Винт | Нержавеющая сталь AISI 304 | ------ | ------ |
| 16 | Гайка зажимная | Нержавеющая сталь AISI 304 | ------ | ------ |
| 17 | Шайба Grover | Нержавеющая сталь. AISI 304 | ------ | ------ |
| 18 | Ручка | Нержавеющая сталь AISI 304 | ------ | ------ |
| 19 | Обложка | Винил | ------ | ------ |
| 20 | Антипрокрутка | Нержавеющая сталь. AISI 304 | ------ | ------ |

* Имеются запасные части



Genebre S.A. Edificio Genebre. Avda. Joan Carles I, 46-48. 08908 L’Hospitalet de Llobregat. Barcelona (Spain). Tel.: +34 93 298 80 00/01. e-mail: genebre@genebre.es. www.genebre.es

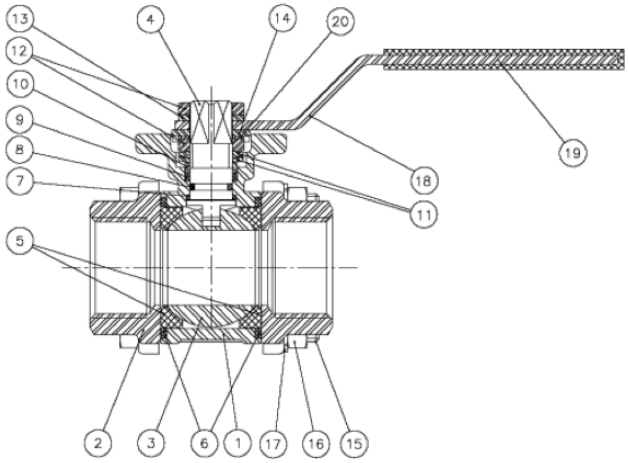


## Только в размерах от 2 ½” до 4”

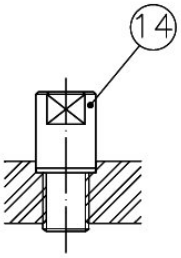


TOPE MANETA
*HANDLE STOPPER*

## Деталь зоны вала

Защита от прокручивания: предотвращает ослабление гайки зажимной на валу при интенсивных циклах работы.
Шайба Бельвилля: Шайбы Бельвилля обеспечивают постоянную нагрузку на уплотнительную прокладку, гарантируя надёжное уплотнение при изменении условий эксплуатации.

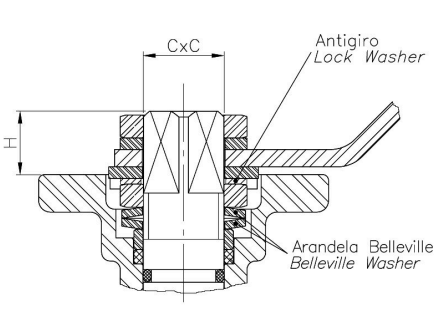


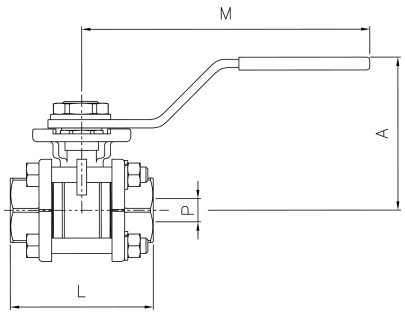




Genebre S.A. Edificio Genebre. Avda. Joan Carles I, 46-48. 08908 L’Hospitalet de Llobregat. Barcelona (Spain). Tel.: +34 93 298 80 00/01. e-mail: genebre@genebre.es. www.genebre.es

## ОБЩИЕ РАЗМЕРЫ

| Ссылка. | Размер | Размеры (мм) | | | | Вес (кг) |
|---|---|---|---|---|---|---|
| | | P | L | A | M | |
| 2025 02 | 1/4" | 11 | 47,6 | 60 | 112 | 0.391 |
| 2025 03 | 3/8" | 12,7 | 47,6 | 60 | 112 | 0.373 |
| 2025 04 | 1/2" | 15 | 56 | 60 | 112 | 0.428 |
| 2025 05 | 3/4" | 20 | 73 | 70 | 138 | 0.827 |
| 2025 06 | 1" | 25 | 82 | 70 | 138 | 1.027 |
| 2025 07 | 1 1/4" | 32 | 91 | 88 | 160 | 1.855 |
| 2025 08 | 1 1/2" | 40 | 104 | 94 | 205 | 2.513 |
| 2025 09 | 2" | 50 | 120 | 100 | 205 | 3.573 |
| 2025 10 | 2 1/2" | 65 | 155 | 150 | 325 | 8.856 |
| 2025 11 | 3" | 80 | 182 | 165 | 325 | 12.838 |
| 2025 12 | 4" | 100 | 220 | 175 | 325 | 19.746 |

| Ссылка. | Размеры | PN | Размеры (мм) | | |
|---|---|---|---|---|---|
| | | | H | C x C | ISO 5211 |
| 2025 02 | 1/4" | 63 | 10 | 9 x 9 | F-03 |
| 2025 03 | 3/8" | 63 | 10 | 9 x 9 | F-03 |
| 2025 04 | 1/2" | 63 | 11 | 9 x 9 | F-03/F-04 |
| 2025 05 | 3/4" | 63 | 11 | 11 x 11 | F-04/F-05 |
| 2025 06 | 1" | 63 | 11 | 11 x 11 | F-04/F-05 |
| 2025 07 | 1 ¼" | 63 | 15 | 14 x 14 | F-05/F-07 |
| 2025 08 | 1 ½" | 63 | 15 | 14 x 14 | F-05/F-07 |
| 2025 09 | 2" | 63 | 15 | 14 x 14 | F-05/F-07 |
| 2025 10 | 2 ½" | 63 | 19 | 17 x 17 | F-07/F-10 |
| 2025 11 | 3" | 63 | 19 | 17 x 17 | F-07/F-10 |
| 2025 12 | 4" | 63 | 19 | 17 x 17 | F-07/F-10 |



Genebre S.A. Edificio Genebre. Avda. Joan Carles I, 46-48. 08908 L'Hospitalet de Llobregat.
Barcelona (Spain). Tel.: +34 93 298 80 00/01. e-mail: genebre@genebre.es. www.genebre.es

## КРИВАЯ «ДАВЛЕНИЕ-ТЕМПЕРАТУРА»

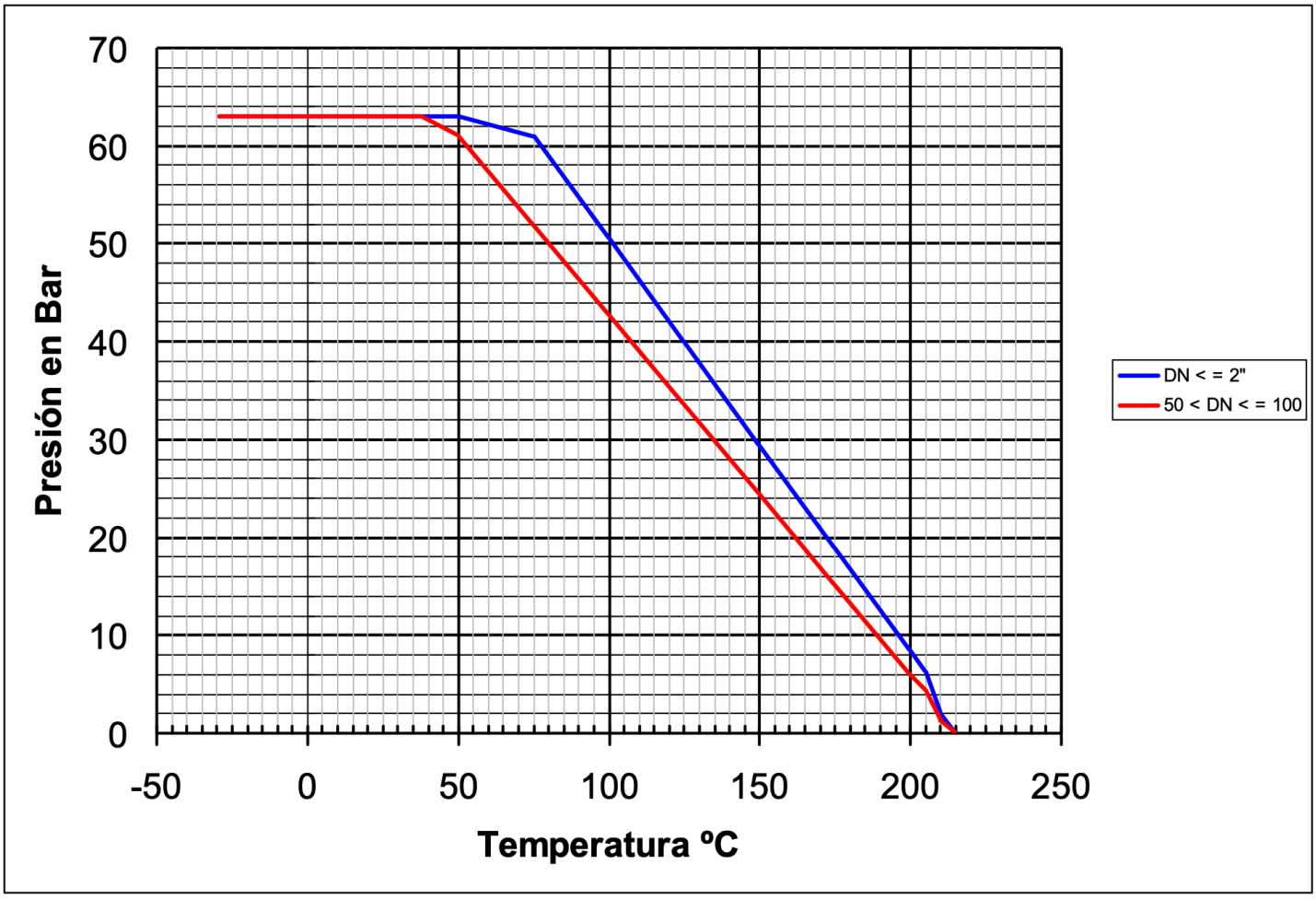


## Значения Kv

| 1/4" | 3/8" | 1/2" | 3/4" | 1" | 1 1/4" | 1 1/2" | 2" | 2 1/2" | 3" | 4" |
|---|---|---|---|---|---|---|---|---|---|---|
| 6 | 10 | 24 | 43 | 83 | 130 | 205 | 340 | 520 | 1100 | 1820 |

Kv = Количество кубических метров в час ($м^3$/ч), которое проходит через клапан, создавая перепад давления 1 бар.



Genebre S.A. Edificio Genebre. Avda. Joan Carles I, 46-48. 08908 L'Hospitalet de Llobregat. Barcelona (Spain). Tel.: +34 93 298 80 00/01. e-mail: genebre@genebre.es. www.genebre.es

## Диаграмма потерь давления

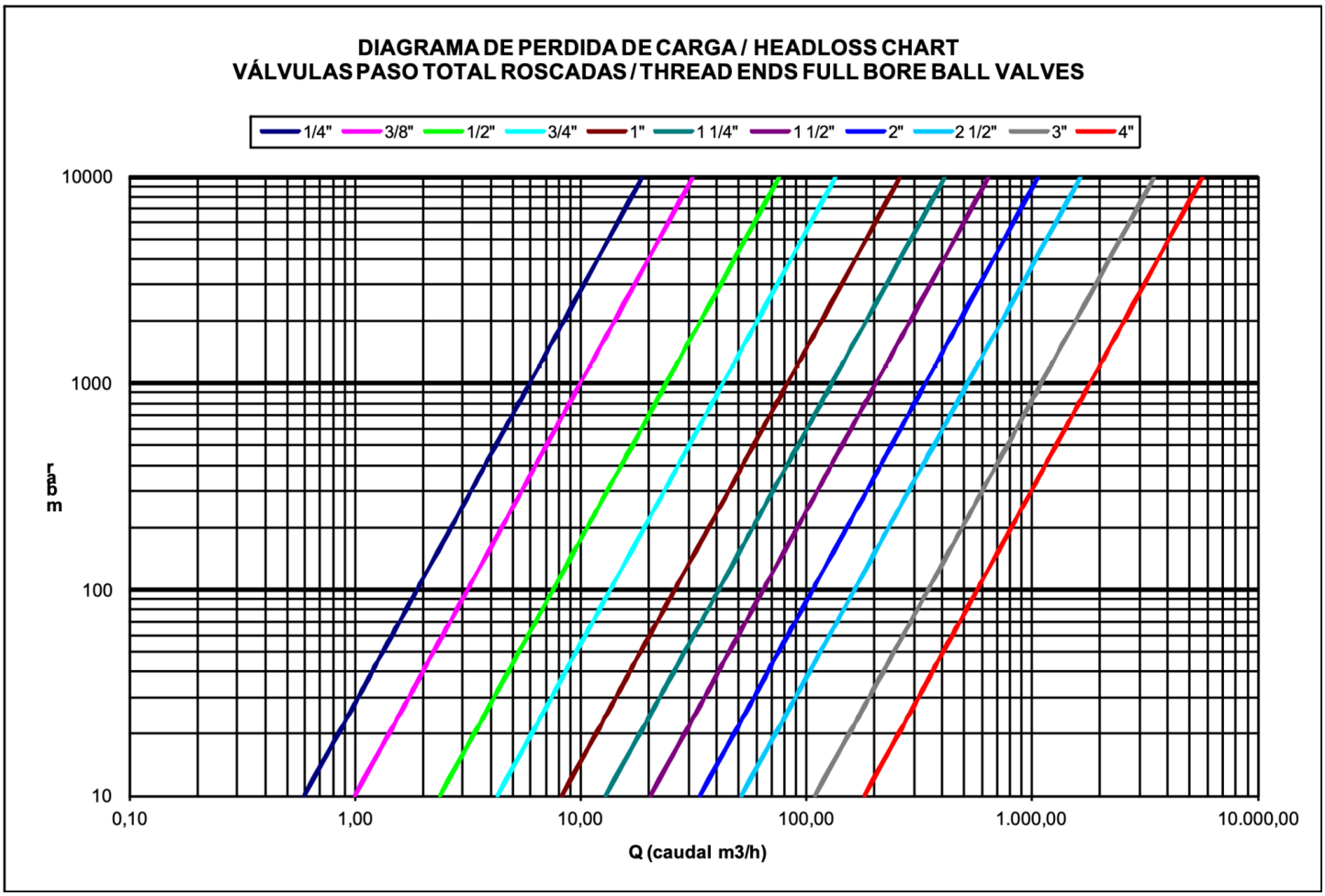




Genebre S.A. Edificio Genebre. Avda. Joan Carles I, 46-48. 08908 L'Hospitalet de Llobregat.
Barcelona (Spain). Tel.: +34 93 298 80 00/01. e-mail: genebre@genebre.es. www.genebre.es