

Ref: 2025

Válvula de esfera tripartida inox 316 PN 63 base atuador BSP

Características

1. Válvula de esfera de passagem total, 3 peças
2. Extremidades roscadas de acordo com a norma ISO 7-1 (EN 10226-1).
3. Construção em aço inoxidável 1.4408 (CF8M).
4. Assentos em PTFE + 15 % de fibra de vidro.
(para outros materiais, consultar)
5. Junta tórica no eixo em FKM (Viton).
6. Juntas do eixo em PTFE + 15 % de grafite.
7. Sistema de bloqueio.
8. Montagem do atuador direto conforme a norma ISO 5211.
9. Eixo não extraível
10. Pressão máxima de trabalho: 63 BAR
11. Temperatura de funcionamento: –25 °C a +180 °C.



Genebre S.A. Edificio Genebre. Avda. Joan Carles I, 46-48. 08908 L'Hospitalet de Llobregat.
Barcelona (Spain). Tel.: +34 93 298 80 00/01. e-mail: genebre@genebre.es. www.genebre.es

N.º	Denominação	Material	Acabamento superficial	Código de peça de reposição
1	Corpo	Aço Inox 1.4408	Jateamento	------
2	Capa	Aço Inox 1.4408	Jateamento	------
3*	Esfera	Aço Inox 1.4408	Polimento	2907 / 2904 (4")
4*	Eixo	Aço inoxidável AISI 316	------	2905
5*	Assento	PTFE + 15% F.V.	------	2820
6*	Junta	PTFE + grafite	------	2820
7*	Arruela	PTFE + grafite	------	2820
8*	Junta tórica	FKM	------	2820
9*	Gaxeta	PTFE	------	2820
10	Anel de pressão	Aço Inox AISI 304	------	------
11	Arruela Belleville	Aço Inox AISI 301	------	------
12	Porca de fixação	Aço inoxidável AISI 304	------	------
13	Arruela	Aço inoxidável AISI 304	------	------
14	Topo	Aço Inox AISI 304	------	------
15	Parafuso	Aço inoxidável AISI 304	------	------
16	Porca de fixação	Aço Inox AISI 304	------	------
17	Arandela Grover	Aço inoxidável AISI 304	------	------
18	Manete	Aço inoxidável AISI 304	------	------
19	Capa	Vinil	------	------
20	Antigiro	Aço Inox AISI 304	------	------

* Peças de reposição disponíveis

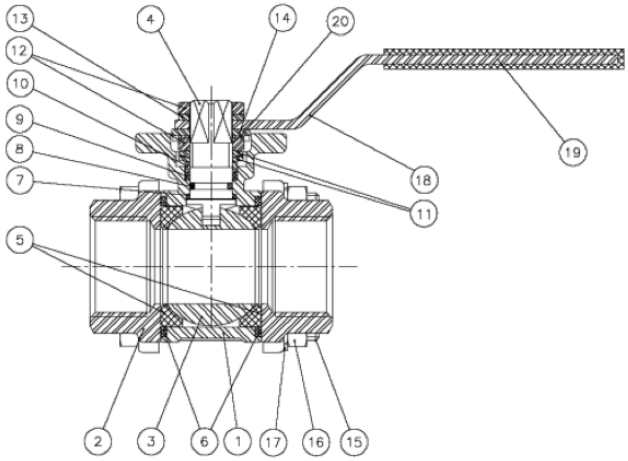

Genebre S.A. Edificio Genebre. Avda. Joan Carles I, 46-48. 08908 L'Hospitalet de Llobregat.
Barcelona (Spain). Tel.: +34 93 298 80 00/01. e-mail: genebre@genebre.es. www.genebre.es

Apenas em tamanhos de 2 ½" a 4"

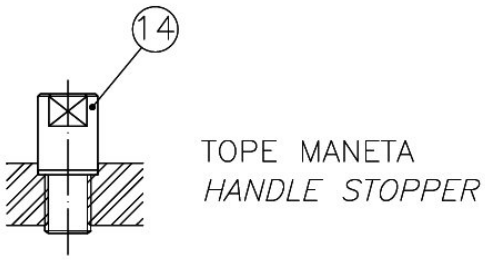

Detalhe da zona do eixo

Antirrotacional: Evita o desajuste da porca de fixação do eixo em ciclos de manobra elevados.
Arruela Belleville: As arruelas Belleville proporcionam uma carga constante sobre o prendedor, garantindo um fecho firme mesmo com variações nas condições de trabalho.

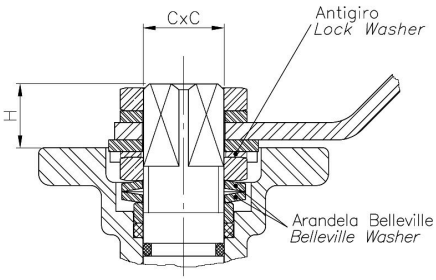

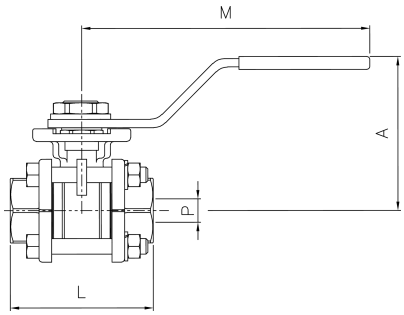

DIMENSÕES GERAIS

Ref.	Medida	Dimensões (mm)				Peso (kg)
		P	L	A	M	
2025 02	1/4"	11	47,6	60	112	0.391
2025 03	3/8"	12,7	47,6	60	112	0.373
2025 04	1/2"	15	56	60	112	0.428
2025 05	3/4"	20	73	70	138	0.827
2025 06	1"	25	82	70	138	1.027
2025 07	1 1/4"	32	91	88	160	1.855
2025 08	1 1/2"	40	104	94	205	2.513
2025 09	2"	50	120	100	205	3.573
2025 10	2 1/2"	65	155	150	325	8.856
2025 11	3"	80	182	165	325	12.838
2025 12	4"	100	220	175	325	19.746

Genebre S.A. Edificio Genebre. Avda. Joan Carles I, 46-48. 08908 L'Hospitalet de Llobregat.
Barcelona (Spain). Tel.: +34 93 298 80 00/01. e-mail: genebre@genebre.es. www.genebre.es

Ref.	Dimensões	PN	Dimensões (mm)		
			H	C x C	ISO 5211
2025 02	1/4"	63	10	9 x 9	F-03
2025 03	3/8"	63	10	9 x 9	F-03
2025 04	1/2"	63	11	9 x 9	F-03/F-04
2025 05	3/4"	63	11	11 x 11	F-04/F-05
2025 06	1"	63	11	11 x 11	F-04/F-05
2025 07	1 ¼"	63	15	14 x 14	F-05/F-07
2025 08	1 ½"	63	15	14 x 14	F-05/F-07
2025 09	2"	63	15	14 x 14	F-05/F-07
2025 10	2 ½"	63	19	17 x 17	F-07/F-10
2025 11	3"	63	19	17 x 17	F-07/F-10
2025 12	4"	63	19	17 x 17	F-07/F-10

CURVA DE PRESSÃO E TEMPERATURA

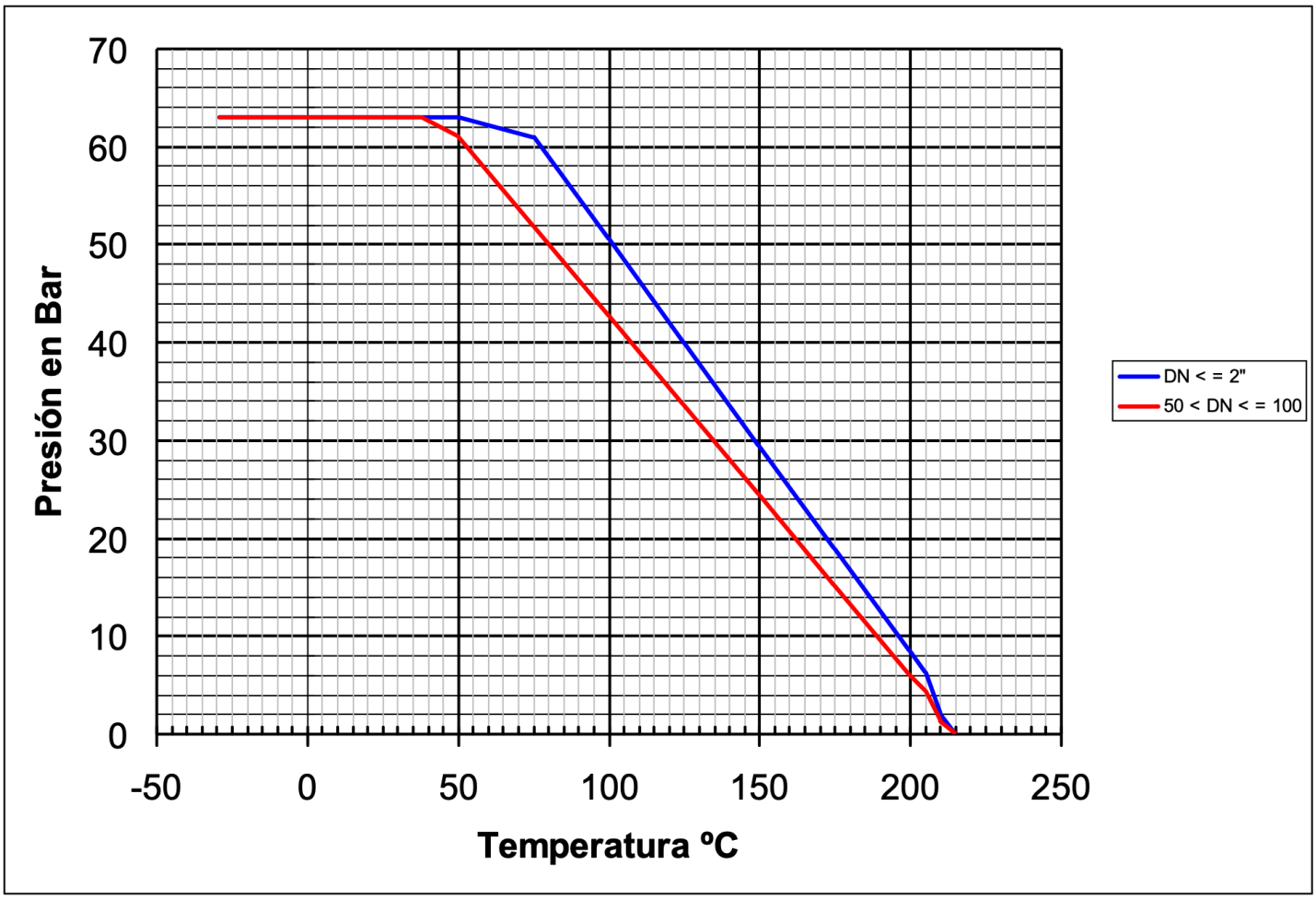

Genebre S.A. Edificio Genebre. Avda. Joan Carles I, 46-48. 08908 L'Hospitalet de Llobregat.
Barcelona (Spain). Tel.: +34 93 298 80 00/01. e-mail: genebre@genebre.es. www.genebre.es

Valores de Kv

1/4"	3/8"	1/2"	3/4"	1"	1 1/4"	1 1/2"	2"	2 1/2"	3"	4"
6	10	24	43	83	130	205	340	520	1100	1820

Kv = É a quantidade de metros cúbicos por hora (m^3/h) que passará pela válvula, gerando uma perda de carga de 1 BAR.

Diagrama de perda de carga

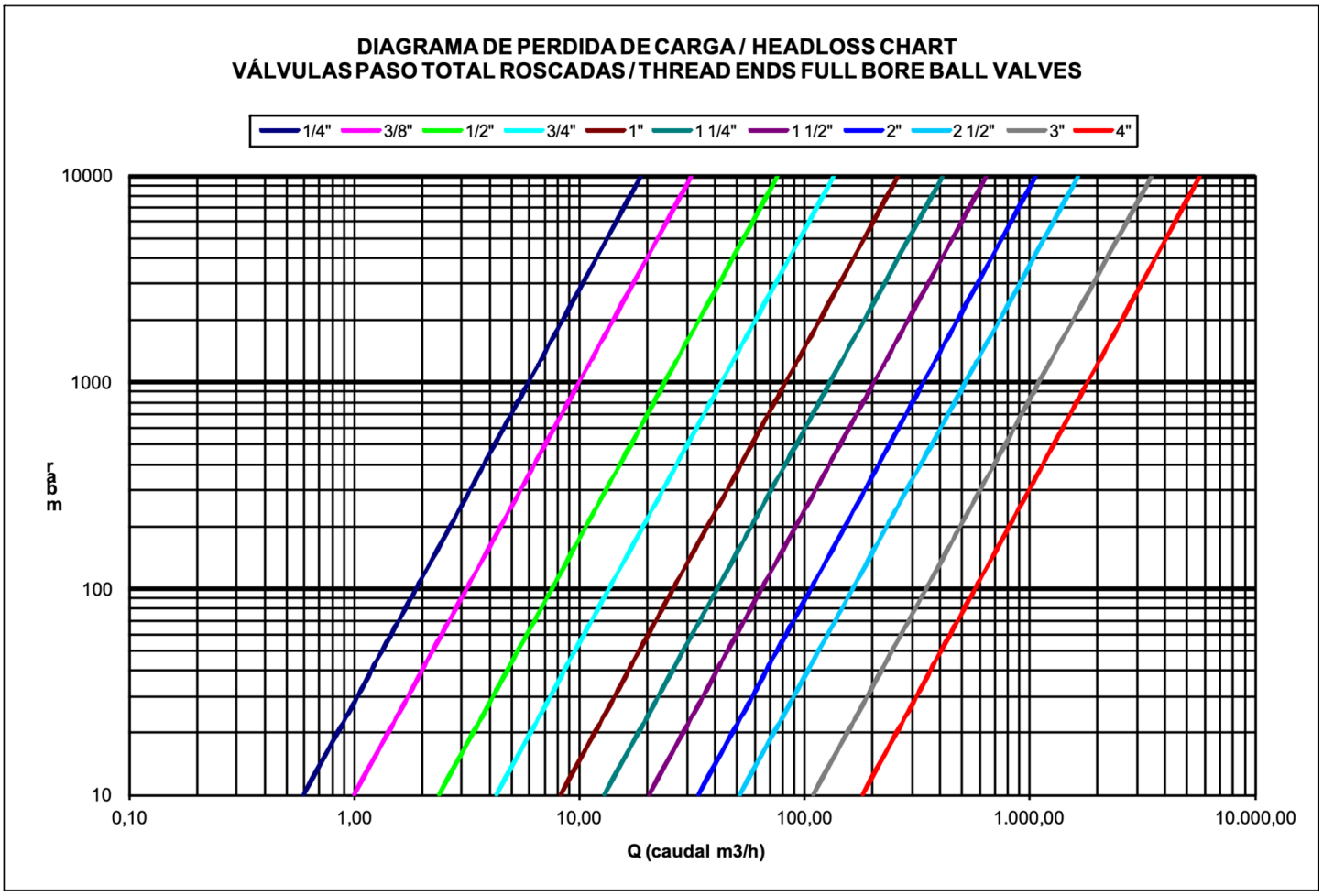

Genebre S.A. Edificio Genebre. Avda. Joan Carles I, 46-48. 08908 L'Hospitalet de Llobregat.
Barcelona (Spain). Tel.: +34 93 298 80 00/01. e-mail: genebre@genebre.es. www.genebre.es