

Ref: 2025

Valvola a sfera a passaggio totale 3 pezzi

Caratteristiche

1. Valvola a sfera a passaggio totale a 3 pezzi
2. Estremità filettate secondo la norma ISO 7-1 (EN 10226-1).
3. Realizzata in acciaio inossidabile 1.4408 (CF8M).
4. Sedi in PTFE + 15 % fibra di vetro.
(per altri materiali, consultare)
5. O-ring sull'albero in FKM (Viton).
6. Guarnizioni dell'albero in PTFE + 15% grafite.
7. Sistema di bloccaggio.
8. Montaggio attuatore diretto secondo la norma ISO 5211.
9. Albero non espellibile
10. Pressione massima di esercizio 63 bar
11. Temperatura di esercizio da –25 °C a +180 °C.



Genebre S.A. Edificio Genebre. Avda. Joan Carles I, 46-48. 08908 L'Hospitalet de Llobregat.
Barcelona (Spain). Tel.: +34 93 298 80 00/01. e-mail: genebre@genebre.es. www.genebre.es

N.	Denominazione	Materiale	Finitura superficiale	Cod. pezzi di ricambio
1	Corpo	Acciaio inossidabile 1.4408	Granigliatura	------
2	Copertina	Acciaio inossidabile 1.4408	Granigliatura	------
3*	Sfera	Acciaio inossidabile 1.4408	Lucidatura	2907 / 2904 (4")
4*	Asse	Acciaio inossidabile AISI 316	------	2905
5*	Sede	PTFE + 15% F.V.	------	2820
6*	Guarnizione	PTFE + grafite	------	2820
7*	Rondella	PTFE + grafite	------	2820
8*	O-ring	FKM	------	2820
9*	Guarnizione	PTFE	------	2820
10	Anello di serraggio	Acciaio inossidabile AISI 304	------	------
11	Rondella Belleville	Acciaio inossidabile AISI 301	------	------
12	Dado di serraggio	Acciaio inossidabile AISI 304	------	------
13	Rondella	Acciaio inossidabile AISI 304	------	------
14	Fermaporta	Acciaio inossidabile AISI 304	------	------
15	Vite	Acciaio inossidabile AISI 304	------	------
16	Dado di serraggio	Acciaio inossidabile AISI 304	------	------
17	Rondella Grover	Acciaio inossidabile AISI 304	------	------
18	Maniglia	Acciaio inossidabile AISI 304	------	------
19	Copertina	Vinile	------	------
20	Antigiro	Acciaio inossidabile AISI 304	------	------

* Pezzi di ricambio disponibili

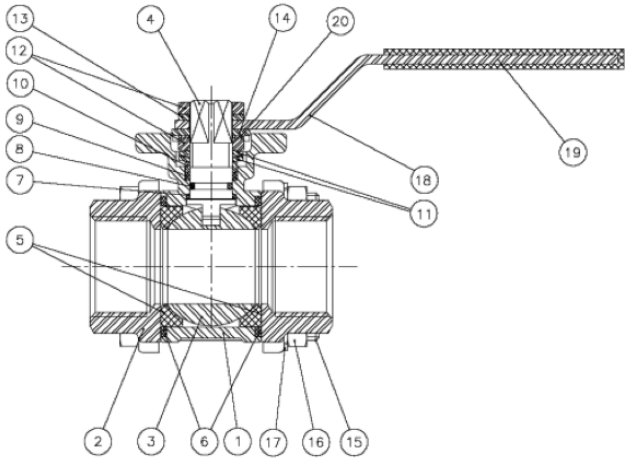

Genebre S.A. Edificio Genebre. Avda. Joan Carles I, 46-48. 08908 L'Hospitalet de Llobregat.
Barcelona (Spain). Tel.: +34 93 298 80 00/01. e-mail: genebre@genebre.es. www.genebre.es

Disponibili esclusivamente nelle misure da 2 ½" a 4"

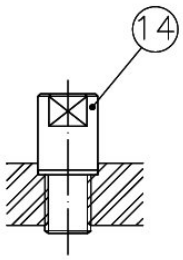

TOPE MANETA
HANDLE STOPPER

Dettaglio della zona dell'albero

Antigiro: impedisce l'allentamento del dado di serraggio sull'albero in caso di elevati cicli di azionamento.
Rondella Belleville: le rondelle Belleville esercitano un carico costante sul pistone, garantendo una chiusura salda anche in caso di variazioni delle condizioni di lavoro.

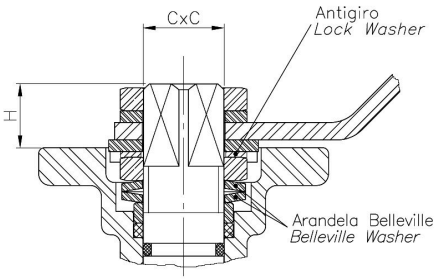

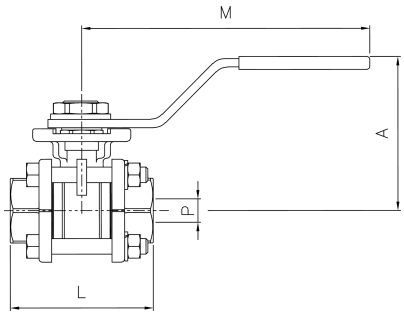

DIMENSIONI GENERALI

Rif.	Dimensione	Dimensioni (mm)				Peso (kg)
		P	L	A	M	
2025 02	1/4"	11	47,6	60	112	0.391
2025 03	3/8"	12,7	47,6	60	112	0.373
2025 04	1/2"	15	56	60	112	0.428
2025 05	3/4"	20	73	70	138	0.827
2025 06	1"	25	82	70	138	1.027
2025 07	1 1/4"	32	91	88	160	1.855
2025 08	1 1/2"	40	104	94	205	2.513
2025 09	2"	50	120	100	205	3.573
2025 10	2 1/2"	65	155	150	325	8.856
2025 11	3"	80	182	165	325	12.838
2025 12	4"	100	220	175	325	19.746

Genebre S.A. Edificio Genebre. Avda. Joan Carles I, 46-48. 08908 L'Hospitalet de Llobregat.
Barcelona (Spain). Tel.: +34 93 298 80 00/01. e-mail: genebre@genebre.es. www.genebre.es

Rif.	Dimensioni	PN	Dimensioni (mm)		
			H	C x C	ISO 5211
2025 02	1/4"	63	10	9 x 9	F-03
2025 03	3/8"	63	10	9 x 9	F-03
2025 04	1/2"	63	11	9 x 9	F-03/F-04
2025 05	3/4"	63	11	11 x 11	F-04/F-05
2025 06	1"	63	11	11 x 11	F-04/F-05
2025 07	1 ¼"	63	15	14 x 14	F-05/F-07
2025 08	1 ½"	63	15	14 x 14	F-05/F-07
2025 09	2"	63	15	14 x 14	F-05/F-07
2025 10	2 ½"	63	19	17 x 17	F-07/F-10
2025 11	3"	63	19	17 x 17	F-07/F-10
2025 12	4"	63	19	17 x 17	F-07/F-10

CURVA PRESSIONE-TEMPERATURA

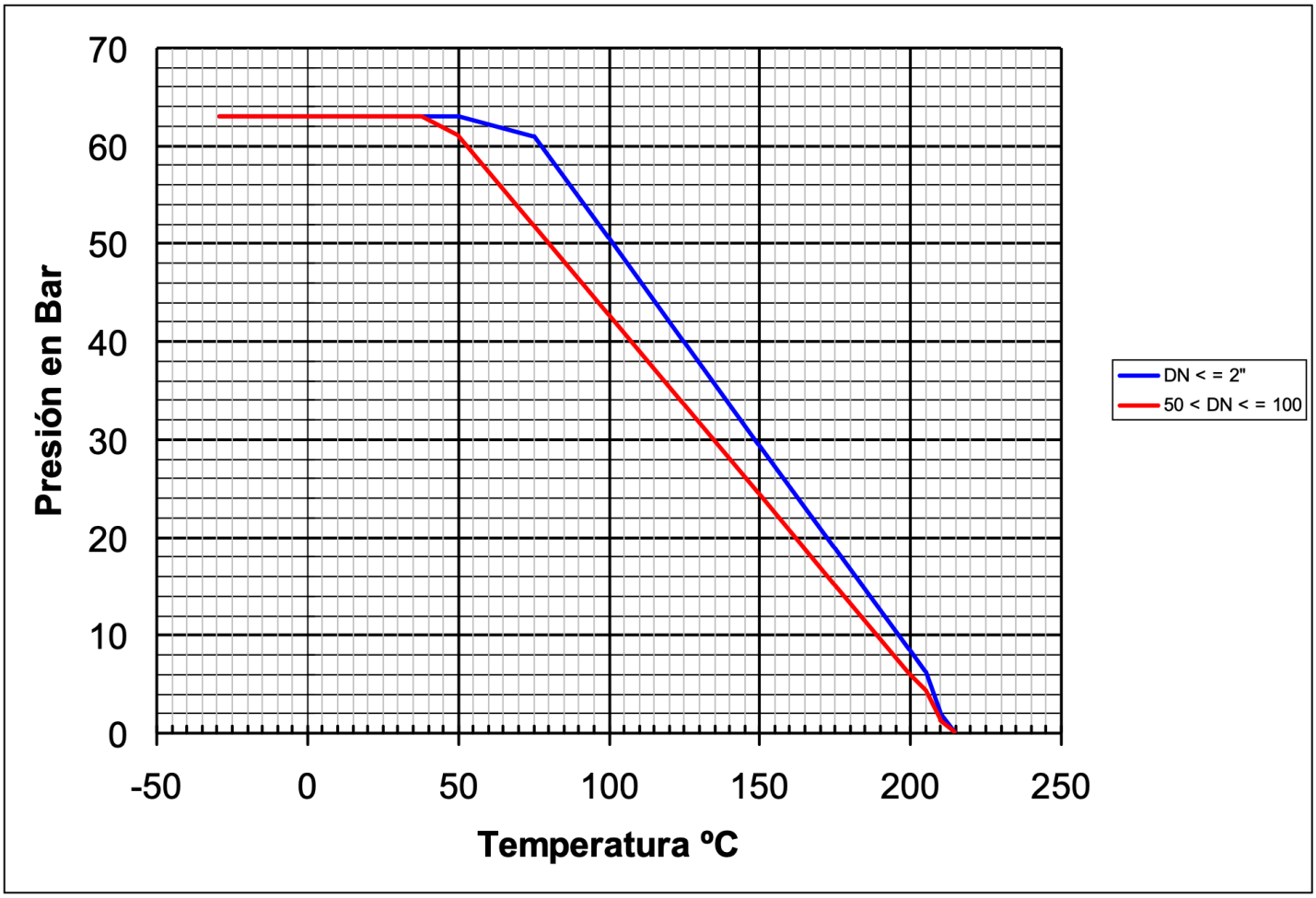

Genebre S.A. Edificio Genebre. Avda. Joan Carles I, 46-48. 08908 L'Hospitalet de Llobregat.
Barcelona (Spain). Tel.: +34 93 298 80 00/01. e-mail: genebre@genebre.es. www.genebre.es

Valori di Kv

1/4"	3/8"	1/2"	3/4"	1"	1 1/4"	1 1/2"	2"	2 1/2"	3"	4"
6	10	24	43	83	130	205	340	520	1100	1820

Kv = È la quantità di metri cubi all'ora (m^3/h) che transiterà attraverso la valvola generando una perdita di carico di 1 bar.

Diagramma della perdita di carico

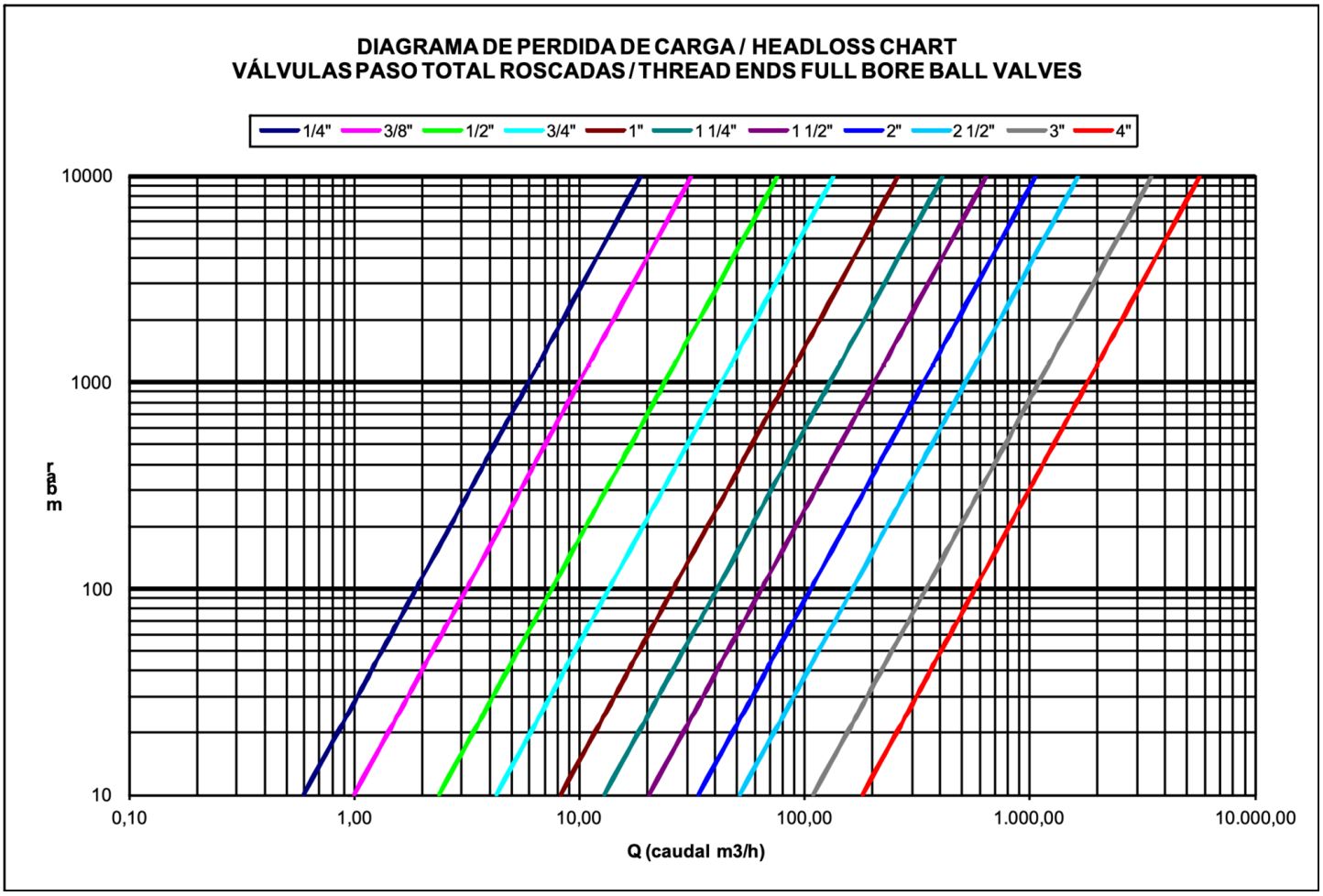

Genebre S.A. Edificio Genebre. Avda. Joan Carles I, 46-48. 08908 L'Hospitalet de Llobregat.
Barcelona (Spain). Tel.: +34 93 298 80 00/01. e-mail: genebre@genebre.es. www.genebre.es