

Ref: 2025

Vanne à boisseau sphérique à passage intégral 3 pièce

Caractéristiques

1. Vanne à bille à passage intégral en 3 pièces
2. Extrémités filetées selon la norme ISO 7-1 (EN 10226-1).
3. Fabrication en acier inoxydable 1.4408 (CF8M).
4. Sièges en PTFE + 15 % de fibre de verre.
(pour tout autre matériau, nous consulter)
5. Joint torique sur l'axe en FKM (Viton).
6. Joints d'arbre en PTFE + 15 % de graphite.
7. Système de verrouillage.
8. Montage de l'actionneur direct selon la norme ISO 5211.
9. Axe non expulsable
10. Pression maximale de travail : 63 bar
11. Température de travail : –25 °C à +180 °C.



Genebre S.A. Edificio Genebre. Avda. Joan Carles I, 46-48. 08908 L'Hospitalet de Llobregat.
Barcelona (Spain). Tel.: +34 93 298 80 00/01. e-mail: genebre@genebre.es. www.genebre.es

N°	Dénomination	Matériel	Finition de surface	Référence pièce de rechange
1	Corps	Acier inoxydable 1.4408	Grenaillage	------
2	Couvercle	Acier inoxydable 1.4408	Grenaillage	------
3*	Bille	Acier inoxydable 1.4408	Polissage	2907 / 2904 (4")
4*	Axe	Acier inoxydable AISI 316	------	2905
5*	Siège	PTFE + 15 % F.V.	------	2820
6*	Joint	PTFE + graphite	------	2820
7*	Rondelle	PTFE + graphite	------	2820
8*	Joint torique	FKM	------	2820
9*	Garniture d'étanchéité	PTFE	------	2820
10	Bague Presse	Acier inoxydable AISI 304	------	------
11	Rondelle Belleville	Acier inoxydable AISI 301	------	------
12	Écrou	Acier inoxydable AISI 304	------	------
13	Rondelle	Acier inoxydable AISI 304	------	------
14	Butée	Acier inoxydable AISI 304	------	------
15	Vis	Acier inoxydable AISI 304	------	------
16	Écrou	Acier inoxydable AISI 304	------	------
17	Rondelle Grover	Acier inoxydable AISI 304	------	------
18	Manette	Acier inoxydable AISI 304	------	------
19	Housse	Vinyle	------	------
20	Anti-rotation	Acier inoxydable AISI 304	------	------

* Pièces de rechange disponibles

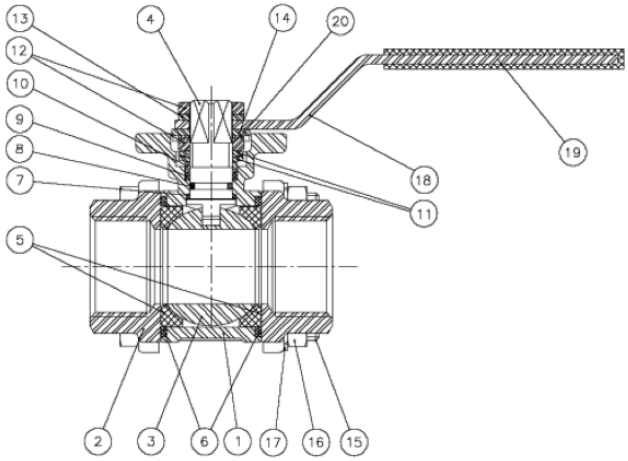

Genebre S.A. Edificio Genebre. Avda. Joan Carles I, 46-48. 08908 L'Hospitalet de Llobregat.
Barcelona (Spain). Tel.: +34 93 298 80 00/01. e-mail: genebre@genebre.es. www.genebre.es

Uniquement dans les dimensions comprises entre 2 ½" et 4"

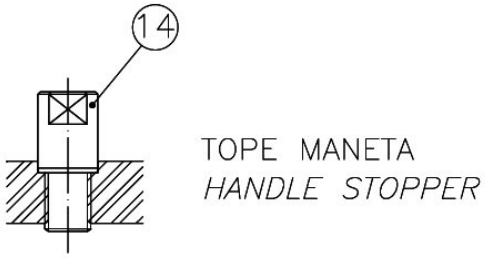

Détail de la zone de l'axe

Dispositif anti-rotation : empêche le desserrage de l'écrou de l'axe en cas de cycles de manœuvre élevés.
Rondelle Belleville : les rondelles Belleville exercent une charge constante sur le piston, garantissant une fermeture hermétique même en cas de variations des conditions de fonctionnement.

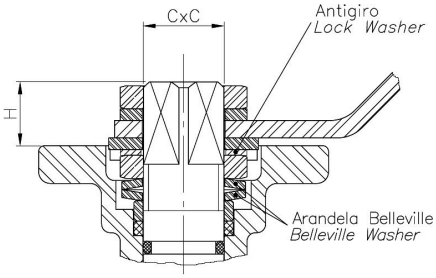

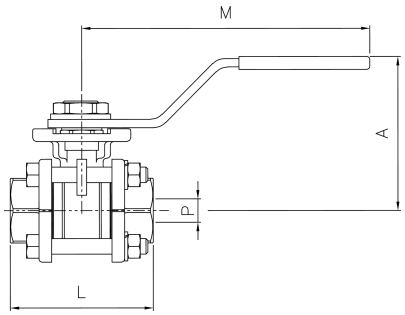

DIMENSIONS GÉNÉRALES

Réf.	Dimensions	Dimensions (mm)				Poids (kg)
		P	L	A	M	
2025 02	1/4"	11	47,6	60	112	0.391
2025 03	3/8"	12,7	47,6	60	112	0.373
2025 04	1/2"	15	56	60	112	0.428
2025 05	3/4"	20	73	70	138	0.827
2025 06	1"	25	82	70	138	1.027
2025 07	1 1/4"	32	91	88	160	1.855
2025 08	1 1/2"	40	104	94	205	2.513
2025 09	2"	50	120	100	205	3.573
2025 10	2 1/2"	65	155	150	325	8.856
2025 11	3"	80	182	165	325	12.838
2025 12	4"	100	220	175	325	19.746

Genebre S.A. Edificio Genebre. Avda. Joan Carles I, 46-48. 08908 L'Hospitalet de Llobregat.
Barcelona (Spain). Tel.: +34 93 298 80 00/01. e-mail: genebre@genebre.es. www.genebre.es

Réf.	Dimensions	PN	Dimensions (mm)		
			H	C x C	ISO 5211
2025 02	1/4"	63	10	9 x 9	F-03
2025 03	3/8"	63	10	9 x 9	F-03
2025 04	1/2"	63	11	9 x 9	F-03/F-04
2025 05	3/4"	63	11	11 x 11	F-04/F-05
2025 06	1"	63	11	11 x 11	F-04/F-05
2025 07	1 ¼"	63	15	14 x 14	F-05/F-07
2025 08	1 ½"	63	15	14 x 14	F-05/F-07
2025 09	2"	63	15	14 x 14	F-05/F-07
2025 10	2 ½"	63	19	17 x 17	F-07/F-10
2025 11	3"	63	19	17 x 17	F-07/F-10
2025 12	4"	63	19	17 x 17	F-07/F-10

COURBE PRESSION-TEMPÉRATURE

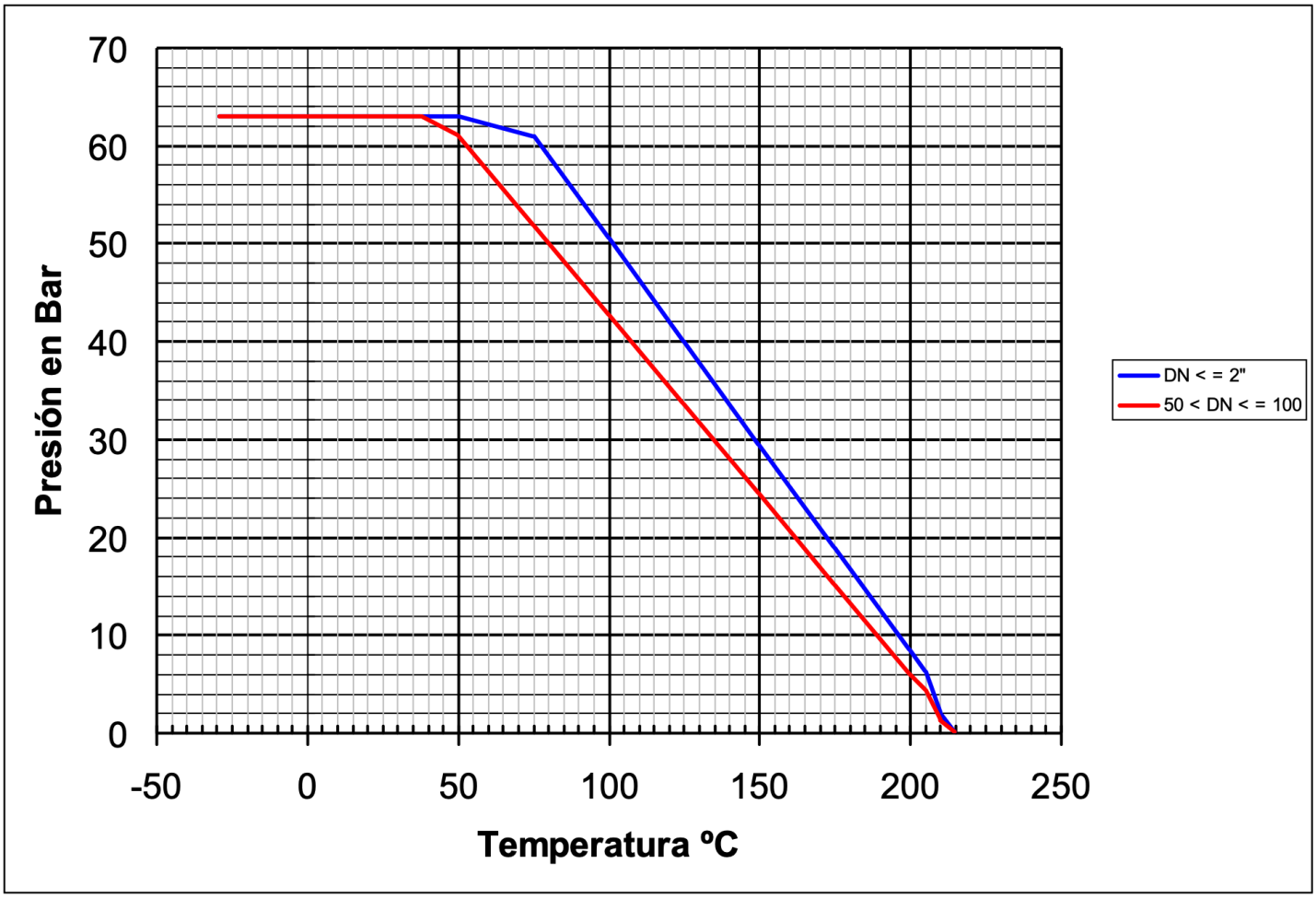

Genebre S.A. Edificio Genebre. Avda. Joan Carles I, 46-48. 08908 L'Hospitalet de Llobregat.
Barcelona (Spain). Tel.: +34 93 298 80 00/01. e-mail: genebre@genebre.es. www.genebre.es

Valeurs Kv

1/4"	3/8"	1/2"	3/4"	1"	1 1/4"	1 1/2"	2"	2 1/2"	3"	4"
6	10	24	43	83	130	205	340	520	1100	1820

Kv = Il s'agit du débit en mètres cubes par heure (m^3/h) qui traversera la vanne en générant une perte de charge de 1 bar.

Diagramme de perte de charge

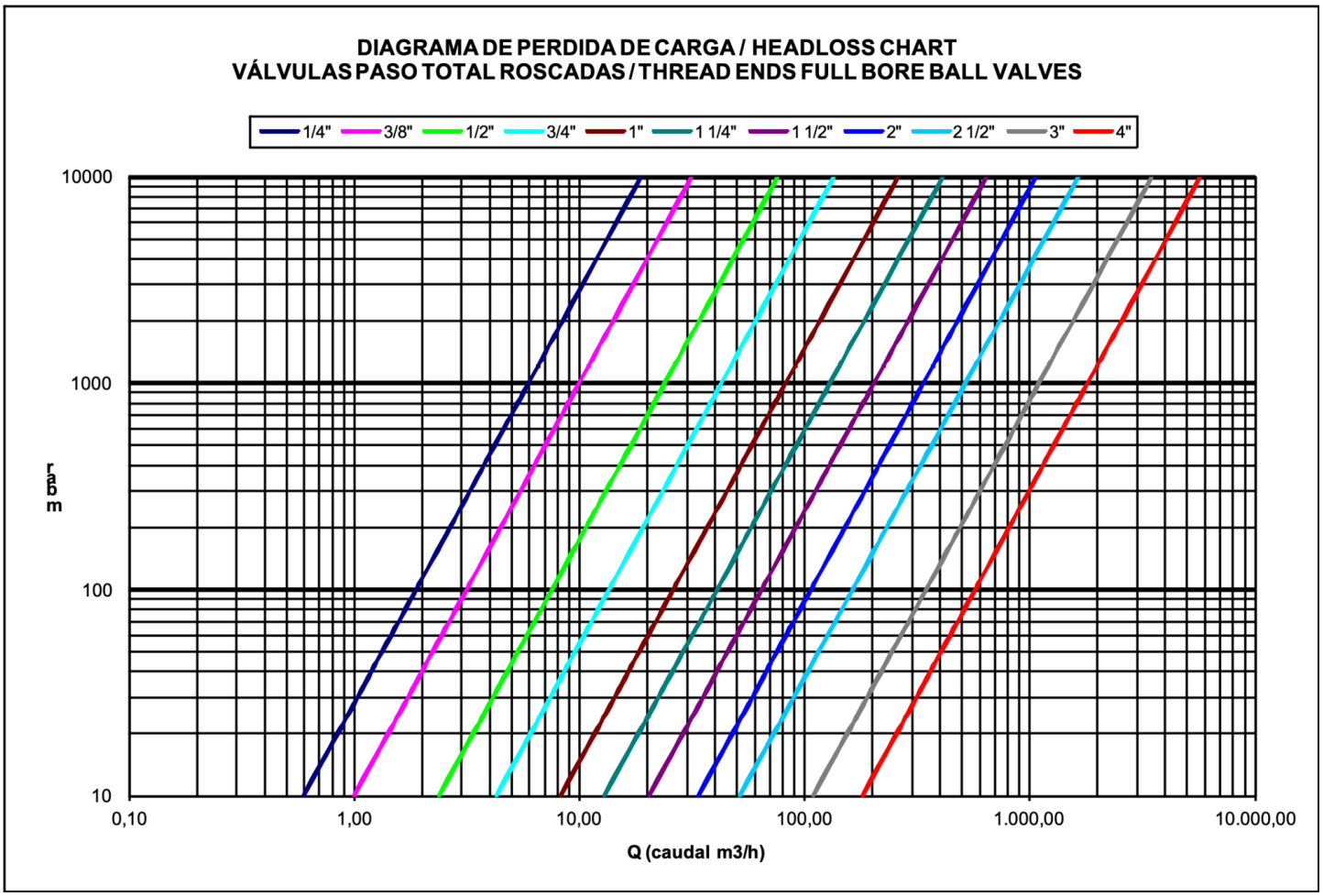

Genebre S.A. Edificio Genebre. Avda. Joan Carles I, 46-48. 08908 L'Hospitalet de Llobregat.
Barcelona (Spain). Tel.: +34 93 298 80 00/01. e-mail: genebre@genebre.es. www.genebre.es