

Ref: 2025

Válvula esfera paso total 3 piezas

Características

1. Válvula esfera paso total 3 piezas
2. Extremos roscados según ISO 7-1 (EN 10226-1).
3. Construcción en acero inox. 1.4408 (CF8M).
4. Asientos PTFE + 15 % Fibra de Vidrio.
(otro material consultar)
5. Tórica en el eje de FKM (Viton).
6. Juntas del eje PTFE + 15 % Grafito.
7. Sistema de bloqueo.
8. Montaje actuador directo s/ ISO 5211.
9. Eje inexpulsable
10. Presión de trabajo máxima 63 bar
11. Temperatura de trabajo –25 °C + 180 °C.



Genebre S.A. Edificio Genebre. Avda. Joan Carles I, 46-48. 08908 L'Hospitalet de Llobregat.
Barcelona (Spain). Tel.: +34 93 298 80 00/01. e-mail: genebre@genebre.es. www.genebre.es

Nº	Denominación	Material	Acabado Superficial	Cód. Recambio
1	Cuerpo	Acero Inox. 1.4408	Granallado	------
2	Tapa	Acero Inox. 1.4408	Granallado	------
3*	Bola	Acero Inox. 1.4408	Pulido	2907 / 2904 (4")
4*	Eje	Acero Inox. AISI 316	------	2905
5*	Asiento	PTFE + 15% F.V.	------	2820
6*	Junta	PTFE + grafito	------	2820
7*	Arandela	PTFE + grafito	------	2820
8*	Tórica	FKM	------	2820
9*	Empaquetadura	PTFE	------	2820
10	Anillo Prensa	Acero Inox. AISI 304	------	------
11	Arandela Belleville	Acero Inox. AISI 301	------	------
12	Tuerca	Acero Inox. AISI 304	------	------
13	Arandela	Acero Inox. AISI 304	------	------
14	Tope	Acero Inox. AISI 304	------	------
15	Tornillo	Acero Inox. AISI 304	------	------
16	Tuerca	Acero Inox. AISI 304	------	------
17	Arandela Grover	Acero Inox. AISI 304	------	------
18	Maneta	Acero Inox. AISI 304	------	------
19	Funda	Vinilo	------	------
20	Antigiro	Acero Inox. AISI 304	------	------

* Piezas de recambio disponibles

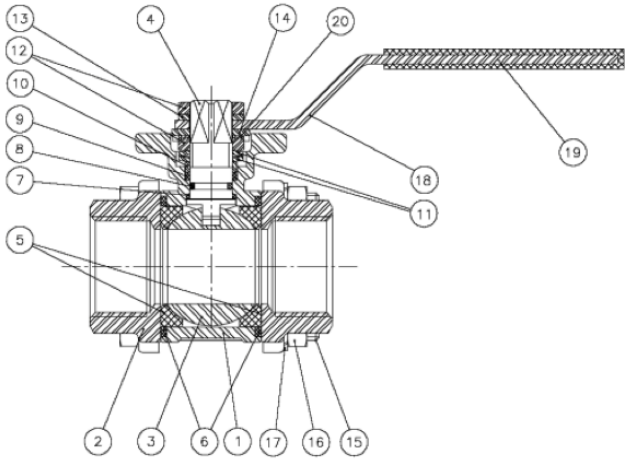

Genebre S.A. Edificio Genebre. Avda. Joan Carles I, 46-48. 08908 L'Hospitalet de Llobregat.
Barcelona (Spain). Tel.: +34 93 298 80 00/01. e-mail: genebre@genebre.es. www.genebre.es

Únicamente en medidas de 2 ½" a 4"

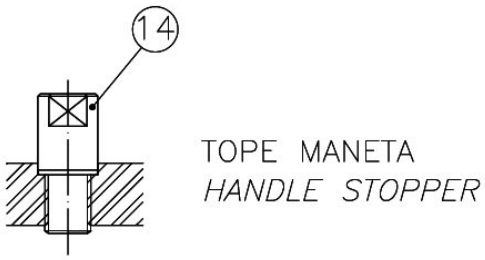

Detalle de la zona de eje

Antigiro: Previene el desajuste de la tuerca del eje en elevados ciclos de maniobra.
Arandela Belleville: Las arandelas belleville proporcionan una carga constante sobre el prensa asegurando un cierre firme en variaciones de condiciones de trabajo.

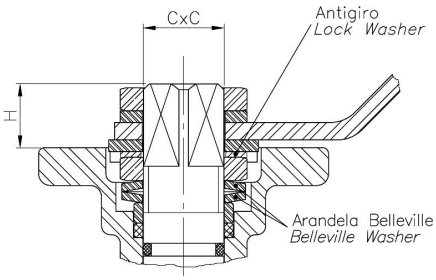

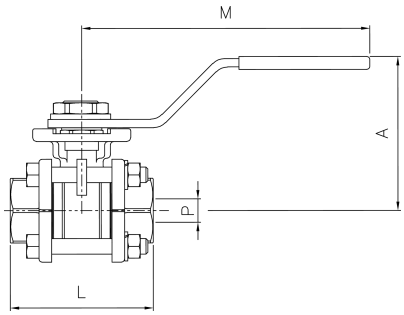

DIMENSIONES GENERALES

Ref.	Medida	Dimensiones (mm)				Peso (kg)
		P	L	A	M	
2025 02	1/4"	11	47,6	60	112	0.391
2025 03	3/8"	12,7	47,6	60	112	0.373
2025 04	1/2"	15	56	60	112	0.428
2025 05	3/4"	20	73	70	138	0.827
2025 06	1"	25	82	70	138	1.027
2025 07	1 1/4"	32	91	88	160	1.855
2025 08	1 1/2"	40	104	94	205	2.513
2025 09	2"	50	120	100	205	3.573
2025 10	2 1/2"	65	155	150	325	8.856
2025 11	3"	80	182	165	325	12.838
2025 12	4"	100	220	175	325	19.746

Genebre S.A. Edificio Genebre. Avda. Joan Carles I, 46-48. 08908 L'Hospitalet de Llobregat.
Barcelona (Spain). Tel.: +34 93 298 80 00/01. e-mail: genebre@genebre.es. www.genebre.es

Ref.	Medida	PN	Dimensiones (mm)		
			H	C x C	ISO 5211
2025 02	1/4"	63	10	9 x 9	F-03
2025 03	3/8"	63	10	9 x 9	F-03
2025 04	1/2"	63	11	9 x 9	F-03/F-04
2025 05	3/4"	63	11	11 x 11	F-04/F-05
2025 06	1"	63	11	11 x 11	F-04/F-05
2025 07	1 ¼"	63	15	14 x 14	F-05/F-07
2025 08	1 ½"	63	15	14 x 14	F-05/F-07
2025 09	2"	63	15	14 x 14	F-05/F-07
2025 10	2 ½"	63	19	17 x 17	F-07/F-10
2025 11	3"	63	19	17 x 17	F-07/F-10
2025 12	4"	63	19	17 x 17	F-07/F-10

CURVA PRESIÓN TEMPERATURA

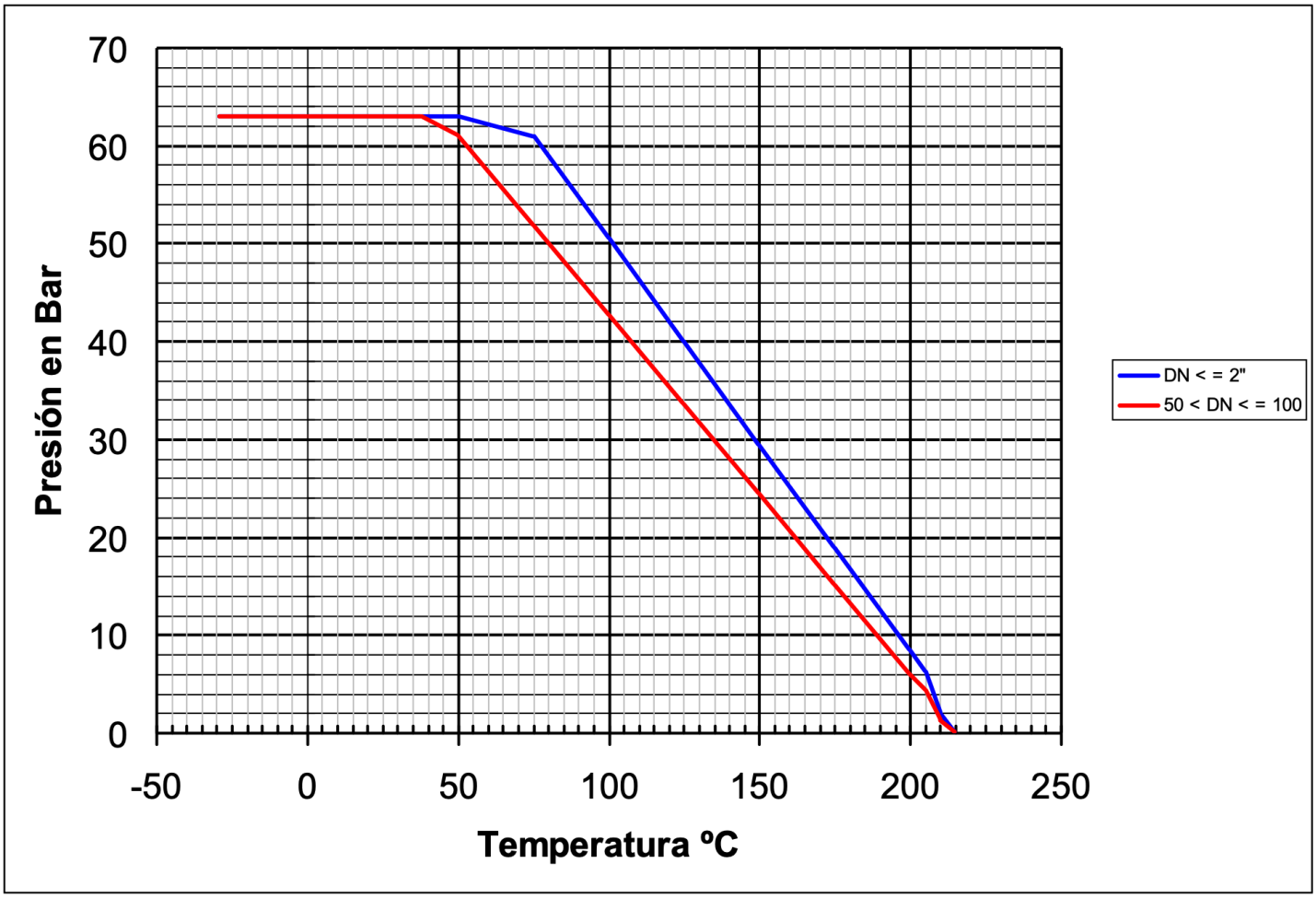

Genebre S.A. Edificio Genebre. Avda. Joan Carles I, 46-48. 08908 L'Hospitalet de Llobregat.
Barcelona (Spain). Tel.: +34 93 298 80 00/01. e-mail: genebre@genebre.es. www.genebre.es

Valores de Kv

1/4"	3/8"	1/2"	3/4"	1"	1 1/4"	1 1/2"	2"	2 1/2"	3"	4"
6	10	24	43	83	130	205	340	520	1100	1820

Kv = Es la cantidad de metros cúbicos por hora (m3/h) que pasará a través de la válvula generando una pérdida de carga de 1 bar.

Diagrama de pérdida de carga

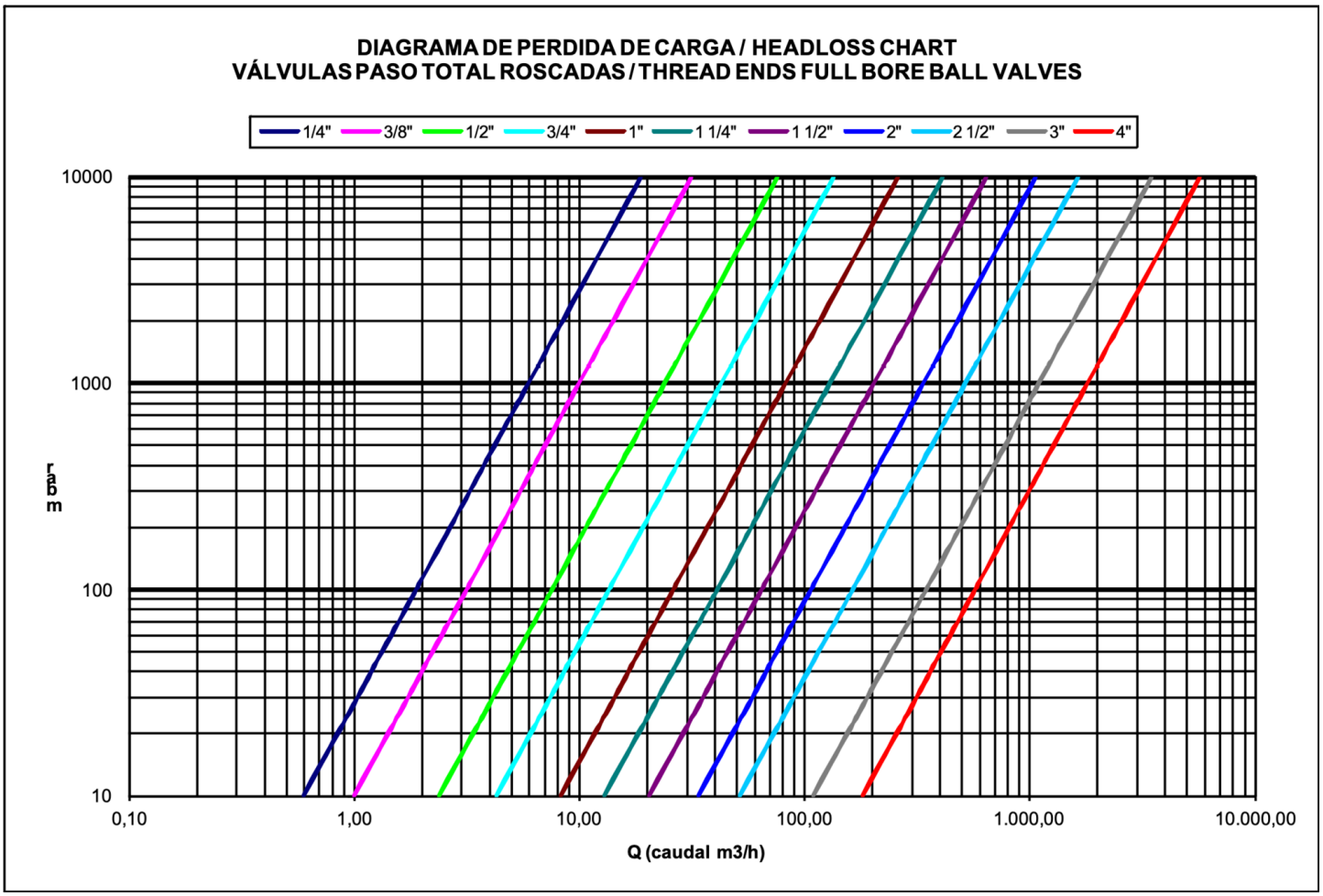

Genebre S.A. Edificio Genebre. Avda. Joan Carles I, 46-48. 08908 L'Hospitalet de Llobregat.
Barcelona (Spain). Tel.: +34 93 298 80 00/01. e-mail: genebre@genebre.es. www.genebre.es