

Ref: 2025

Kugelhahn mit vollem Durchgang 3 Stück

Eigenschaften

1. Kugelhahn mit vollem Durchgang, 3-teilig
2. Gewindeanschlüsse gemäß ISO 7-1 (EN 10226-1).
3. Ausführung aus Stahl 1.4408 (CF8M).
4. Sitze aus PTFE + 15 % Glasfaser.
(andere Werkstoffe auf Anfrage)
5. O-Ring an der Welle aus FKM (Viton).
6. Wellendichtungen aus PTFE + 15 % Graphit.
7. Verriegelungssystem.
8. Direkter Antriebsanbau gemäß ISO 5211.
9. Nicht herausdrückbare Welle
10. Maximaler Betriebsdruck 63 bar
11. Betriebstemperatur –25 °C bis +180 °C.



Genebre S.A. Edificio Genebre. Avda. Joan Carles I, 46-48. 08908 L'Hospitalet de Llobregat.
Barcelona (Spain). Tel.: +34 93 298 80 00/01. e-mail: genebre@genebre.es. www.genebre.es

Nr.	Bezeichnung	Material	Oberflächenausführung	Ersatzteil-Nr.
1	Hauptteil	Stahl 1.4408	Kugelstrahlen	------
2	Umschlag	Stahl 1.4408	Kugelstrahlen	------
3*	Kugel	Stahl 1.4408	Poliert	2907 / 2904 (4”)
4*	Achse	Stahl AISI 316	------	2905
5*	Sitz	PTFE + 15 % F.V.	------	2820
6*	Dichtung	PTFE + Graphit	------	2820
7*	Unterlegscheibe	PTFE + Graphit	------	2820
8*	O-Ring	FKM	------	2820
9*	Dichtung	PTFE	------	2820
10	Pressring	Stahl AISI 304	------	------
11	Belleville-Scheibe	Stahl AISI 301	------	------
12	Mutter	Stahl AISI 304	------	------
13	Unterlegscheibe	Stahl AISI 304	------	------
14	Endstück	Stahl AISI 304	------	------
15	Schraube	Stahl AISI 304	------	------
16	Mutter	Stahl AISI 304	------	------
17	Grover-Unterlegscheibe	Stahl AISI 304	------	------
18	Griff	Stahl AISI 304	------	------
19	Einband	Vinyl	------	------
20	Drehsicherung	Stahl AISI 304	------	------

* Ersatzteile verfügbar

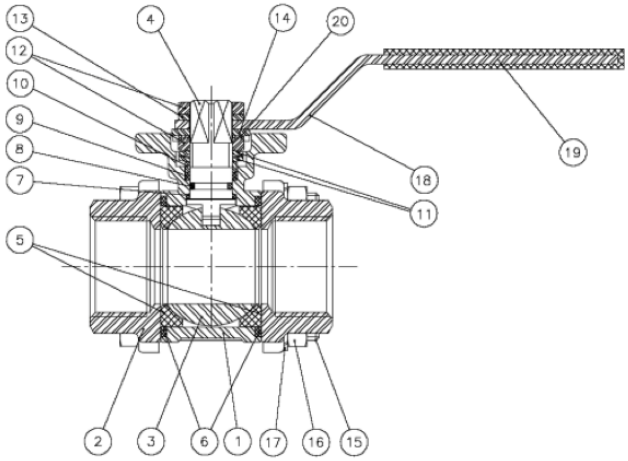

Genebre S.A. Edificio Genebre. Avda. Joan Carles I, 46-48. 08908 L’Hospitalet de Llobregat.
Barcelona (Spain). Tel.: +34 93 298 80 00/01. e-mail: genebre@genebre.es. www.genebre.es

Nur in den Größen 2 ½" bis 4"

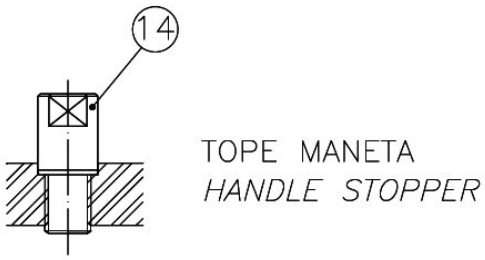

Detailansicht des Wellenbereichs

Verdrehsicherung: Verhindert das Lösen der Mutter des Achsenantriebs bei hohen Schaltzyklen.
Belleville-Scheibe: Belleville-Scheiben sorgen für eine konstante Belastung der Druckplatte und gewährleisten so einen festen Verschluss auch bei schwankenden Betriebsbedingungen.

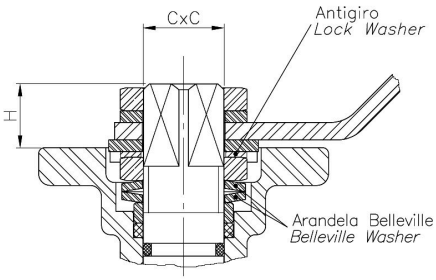

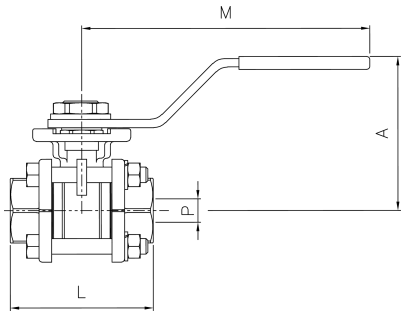

ALLGEMEINE ABMESSUNGEN

Ref.	Maß	Abmessungen (mm)				Gewicht (kg)
		P	L	A	M	
2025 02	1/4"	11	47,6	60	112	0.391
2025 03	3/8"	12,7	47,6	60	112	0.373
2025 04	1/2"	15	56	60	112	0.428
2025 05	3/4"	20	73	70	138	0.827
2025 06	1"	25	82	70	138	1.027
2025 07	1 1/4"	32	91	88	160	1.855
2025 08	1 1/2"	40	104	94	205	2.513
2025 09	2"	50	120	100	205	3.573
2025 10	2 1/2"	65	155	150	325	8.856
2025 11	3"	80	182	165	325	12.838
2025 12	4"	100	220	175	325	19.746

Genebre S.A. Edificio Genebre. Avda. Joan Carles I, 46-48. 08908 L'Hospitalet de Llobregat.
Barcelona (Spain). Tel.: +34 93 298 80 00/01. e-mail: genebre@genebre.es. www.genebre.es

Ref.	Maße	PN	Abmessungen (mm)		
			H	C x C	ISO 5211
2025 02	1/4"	63	10	9 x 9	F-03
2025 03	3/8"	63	10	9 x 9	F-03
2025 04	1/2"	63	11	9 x 9	F-03/F-04
2025 05	3/4"	63	11	11 x 11	F-04/F-05
2025 06	1"	63	11	11 x 11	F-04/F-05
2025 07	1 ¼"	63	15	14 x 14	F-05/F-07
2025 08	1 ½"	63	15	14 x 14	F-05/F-07
2025 09	2"	63	15	14 x 14	F-05/F-07
2025 10	2 ½"	63	19	17 x 17	F-07/F-10
2025 11	3"	63	19	17 x 17	F-07/F-10
2025 12	4"	63	19	17 x 17	F-07/F-10

DRUCK-TEMPERATUR-KURVE

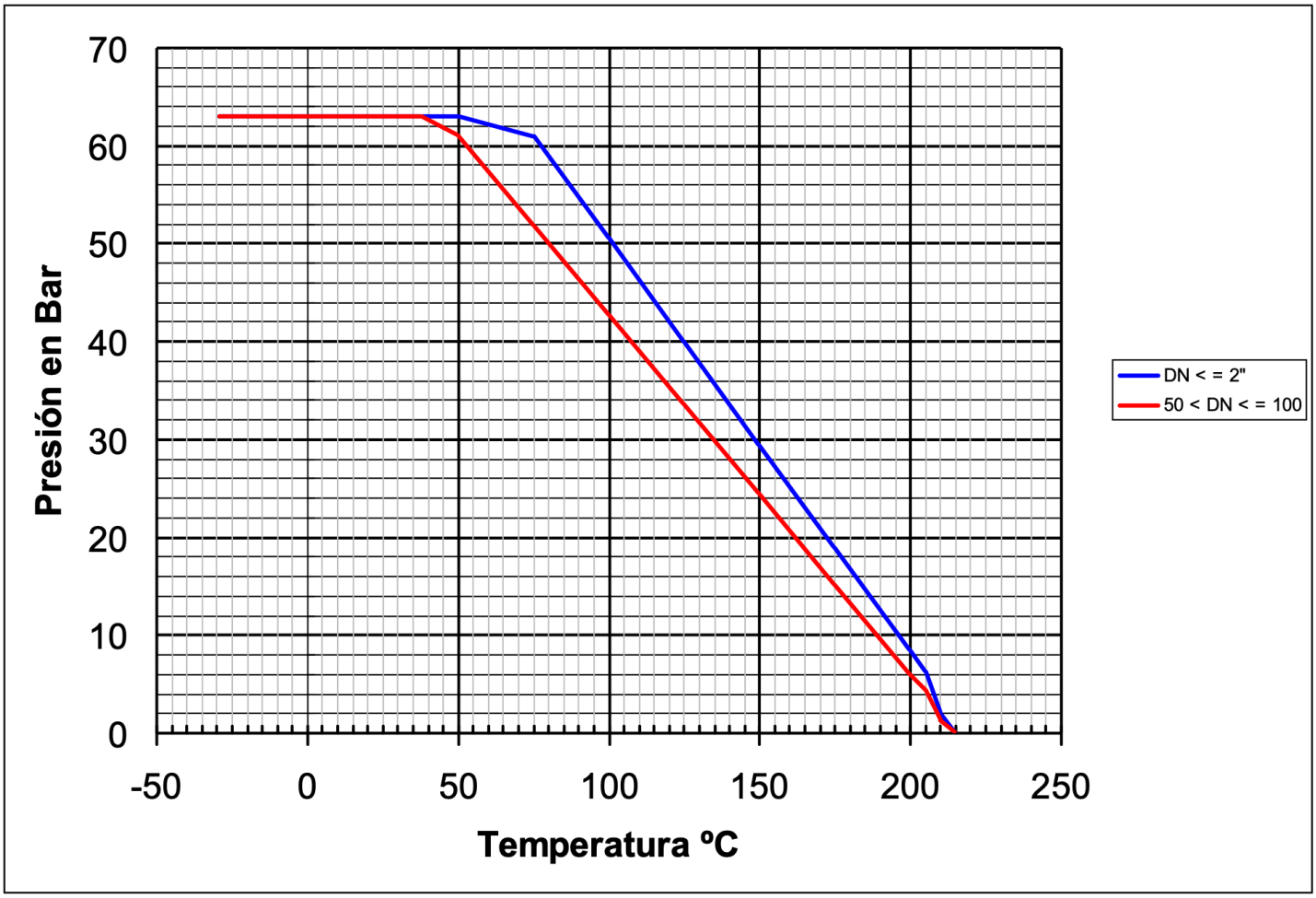

Genebre S.A. Edificio Genebre. Avda. Joan Carles I, 46-48. 08908 L'Hospitalet de Llobregat.
Barcelona (Spain). Tel.: +34 93 298 80 00/01. e-mail: genebre@genebre.es. www.genebre.es

Kv-Werte

1/4"	3/8"	1/2"	3/4"	1"	1 1/4"	1 1/2"	2"	2 1/2"	3"	4"
6	10	24	43	83	130	205	340	520	1100	1820

Kv = Die Menge an Kubikmetern pro Stunde (m^3/h), die durch das Ventil strömt und dabei einen Druckverlust von 1 bar verursacht.

Druckverlustdiagramm

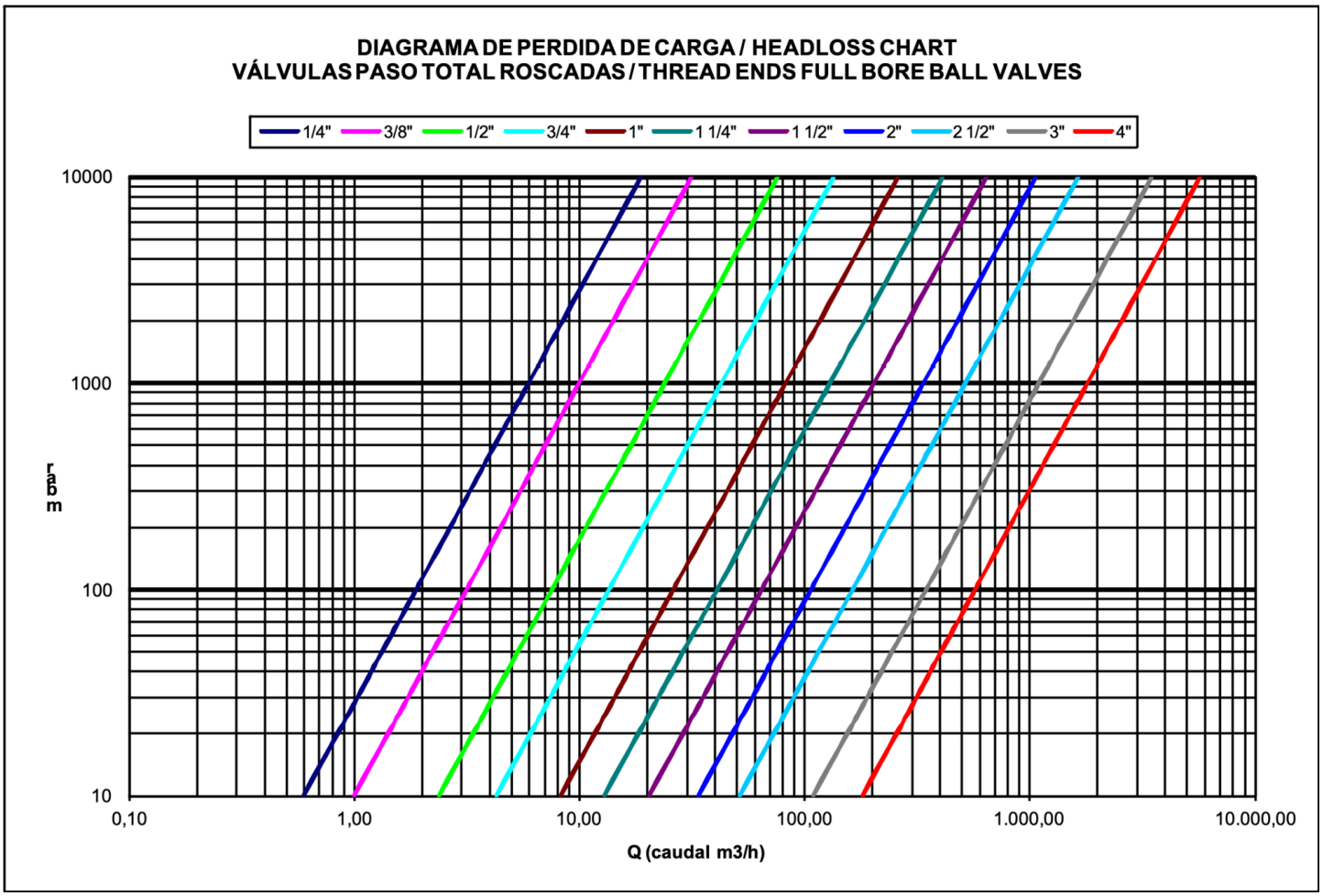

Genebre S.A. Edificio Genebre. Avda. Joan Carles I, 46-48. 08908 L'Hospitalet de Llobregat.
Barcelona (Spain). Tel.: +34 93 298 80 00/01. e-mail: genebre@genebre.es. www.genebre.es