

Ref: 2025

Vàlvula esfera pas total 3 peces

Característiques

1. Vàlvula de bola de ple pas de 3 peces
2. Extremitats roscades d'acord amb la norma ISO 7-1 (EN 10226-1).
3. Fabricat amb acer inoxidable 1.4408 (CF8M).
4. Seients: PTFE + 15% fibra de vidre.
(per a altres materials, consulteu-nos)
5. Retenció O de FKM (Viton) a l'eix.
6. Segells d'eix de PTFE + 15 % de grafit.
7. Sistema de bloqueig.
8. Montatge directe de l'actuador segons ISO 5211.
9. Eix no ejectable
10. Pressió de treball màxima 63 bar
11. Temperatura de funcionament: de –25 °C a +180 °C.



Genebre S.A. Edificio Genebre. Avda. Joan Carles I, 46-48. 08908 L'Hospitalet de Llobregat.
Barcelona (Spain). Tel.: +34 93 298 80 00/01. e-mail: genebre@genebre.es. www.genebre.es

No.	Designació	Material	Acabat superficial	Codi de peça de recanvi
1	Cos	Acer inoxidable 1.4408	Granallat	------
2	Tapa	Acer inoxidable 1.4408	Granallat	------
3*	Bola	Acer inoxidable 1.4408	Polida	2907 / 2904 (4")
4*	Eix	Acer inoxidable. AISI 316	------	2905
5*	Seient	PTFE + 15% F.V.	------	2820
6*	Junta	PTFE + grafit	------	2820
7*	Volandera	PTFE + grafit	------	2820
8*	Junta tòrica	FKM	------	2820
9*	Estopada	PTFE	------	2820
10	Pressió d'anell	Acer inoxidable. AISI 304	------	------
11	Volandera molla	Acer inoxidable. AISI 301	------	------
12	Femella	Acer inoxidable. AISI 304	------	------
13	Volandera	Acer inoxidable. AISI 304	------	------
14	Topall	Acer inoxidable. AISI 304	------	------
15	Cargol	Acer inoxidable. AISI 304	------	------
16	Femella	Acer inoxidable. AISI 304	------	------
17	Volandera Grover	Acer inoxidable. AISI 304	------	------
18	Mànec	Acer inoxidable. AISI 304	------	------
19	Funda	Vinil	------	------
20	Antigir	Acer inoxidable. AISI 304	------	------

* Recanvis disponibles

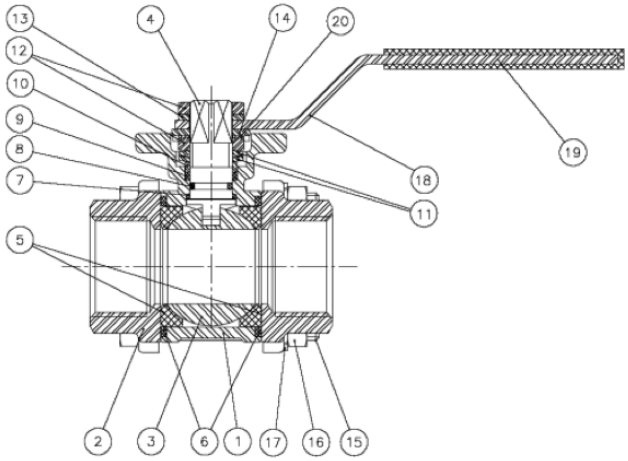

Genebre S.A. Edificio Genebre. Avda. Joan Carles I, 46-48. 08908 L'Hospitalet de Llobregat.
Barcelona (Spain). Tel.: +34 93 298 80 00/01. e-mail: genebre@genebre.es. www.genebre.es

Disponible només en mides de 2 ½" a 4"

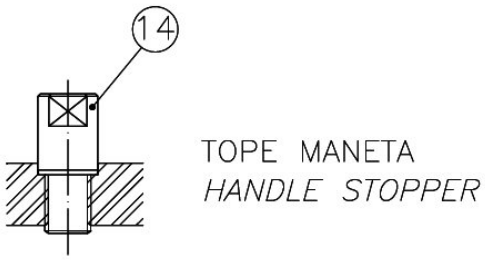

Detall de la zona de l'eix

Dispositiu antirrotació: evita que la femella de l'eix es solti durant cicles d'operació intensius.
Molla Belleville: Les molles Belleville proporcionen una càrrega constant al mecanisme d'apretat, garantint un segellat segur en condicions d'operació variables.

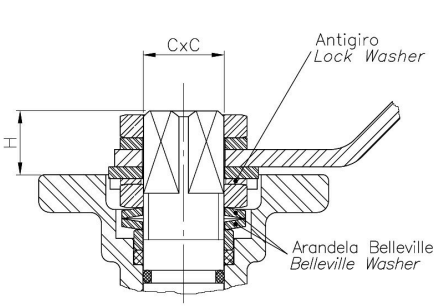

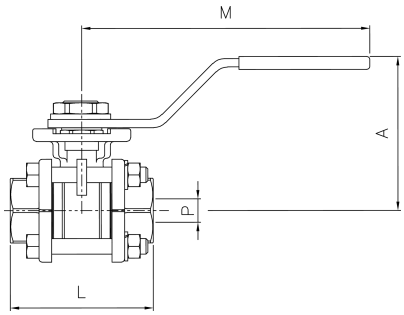

DIMENSIONS GENERALS

Ref.	Dimensions	Dimensions (mm)				Pes (kg)
		P	L	A	M	
2025 02	1/4"	11	47,6	60	112	0.391
2025 03	3/8"	12,7	47,6	60	112	0.373
2025 04	1/2"	15	56	60	112	0.428
2025 05	3/4"	20	73	70	138	0.827
2025 06	1"	25	82	70	138	1.027
2025 07	1 1/4"	32	91	88	160	1.855
2025 08	1 1/2"	40	104	94	205	2.513
2025 09	2"	50	120	100	205	3.573
2025 10	2 1/2"	65	155	150	325	8.856
2025 11	3"	80	182	165	325	12.838
2025 12	4"	100	220	175	325	19.746

Genebre S.A. Edificio Genebre. Avda. Joan Carles I, 46-48. 08908 L'Hospitalet de Llobregat.
Barcelona (Spain). Tel.: +34 93 298 80 00/01. e-mail: genebre@genebre.es. www.genebre.es

Ref.	Mesura	PN	Dimensions (mm)		
			H	C x C	ISO 5211
2025 02	1/4"	63	10	9 x 9	F-03
2025 03	3/8"	63	10	9 x 9	F-03
2025 04	1/2"	63	11	9 x 9	F-03/F-04
2025 05	3/4"	63	11	11 x 11	F-04/F-05
2025 06	1"	63	11	11 x 11	F-04/F-05
2025 07	1 ¼"	63	15	14 x 14	F-05/F-07
2025 08	1 ½"	63	15	14 x 14	F-05/F-07
2025 09	2"	63	15	14 x 14	F-05/F-07
2025 10	2 ½"	63	19	17 x 17	F-07/F-10
2025 11	3"	63	19	17 x 17	F-07/F-10
2025 12	4"	63	19	17 x 17	F-07/F-10

CURVA PRESSIÓ-TEMPERATURA

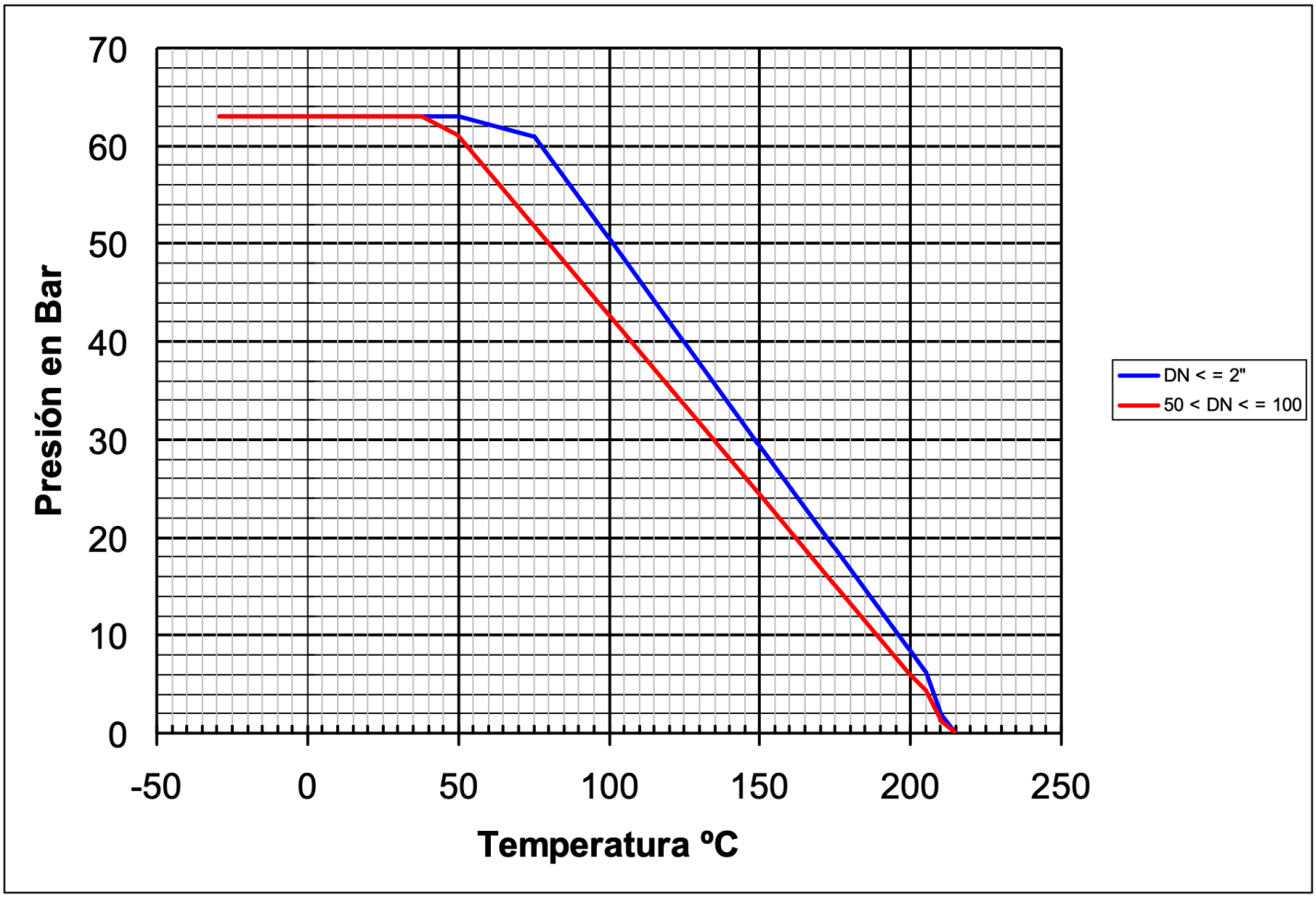

Genebre S.A. Edificio Genebre. Avda. Joan Carles I, 46-48. 08908 L'Hospitalet de Llobregat.
Barcelona (Spain). Tel.: +34 93 298 80 00/01. e-mail: genebre@genebre.es. www.genebre.es

Valors Kv

1/4"	3/8"	1/2"	3/4"	1"	1 1/4"	1 1/2"	2"	2 1/2"	3"	4"
6	10	24	43	83	130	205	340	520	1100	1820

Kv = El nombre de metres cúbics per hora (m^3/h) que passaran per la vàlvula, generant una caiguda de pressió d'1 bar.

Diagrama de caiguda de pressió

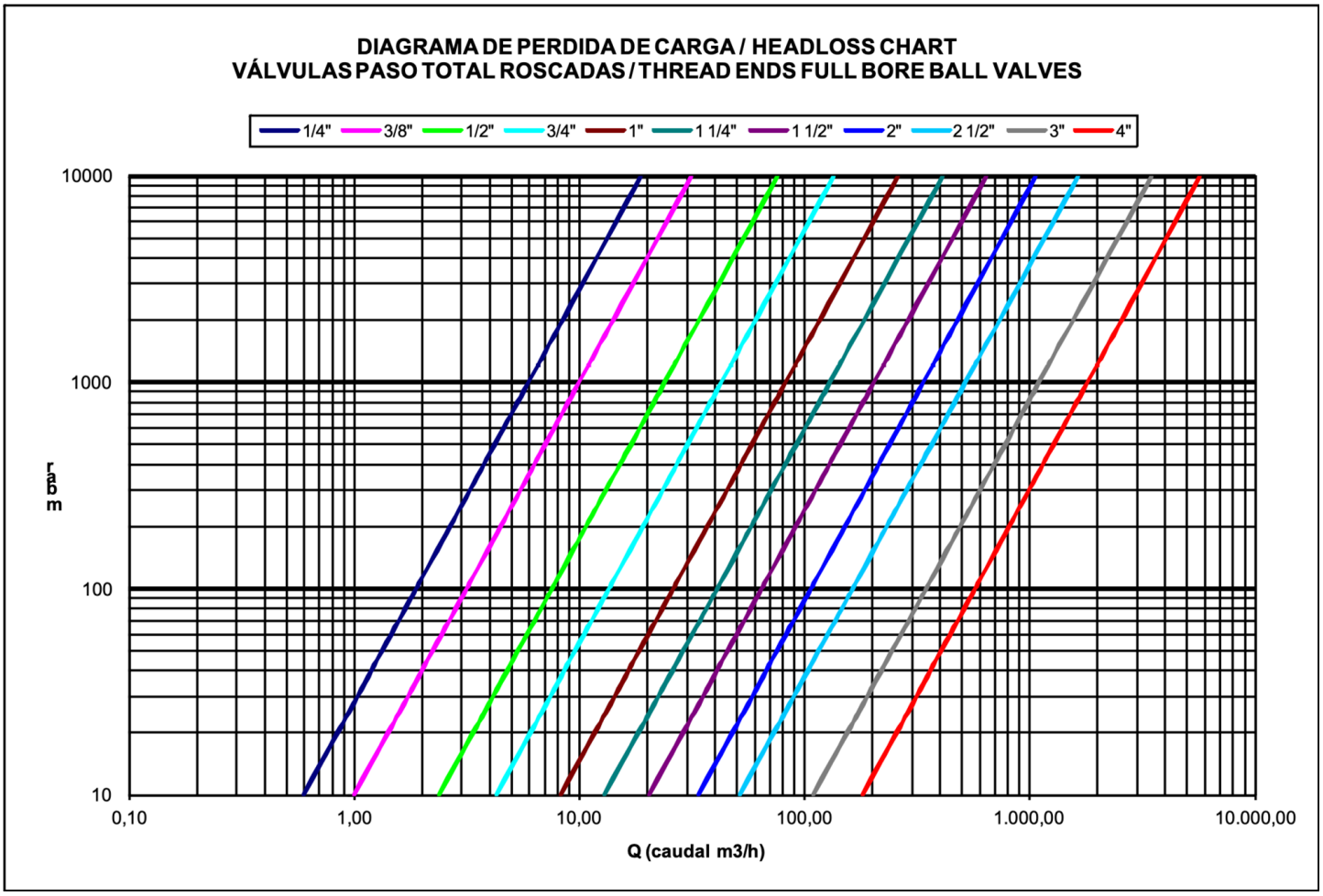

Genebre S.A. Edificio Genebre. Avda. Joan Carles I, 46-48. 08908 L'Hospitalet de Llobregat.
Barcelona (Spain). Tel.: +34 93 298 80 00/01. e-mail: genebre@genebre.es. www.genebre.es