AYUDAS TECNICAS A LA MOVILIDAD **GW11 66 02 00 Espejo reclinable con marco de aluminio**

Descripción del producto

Espejo con marco de aluminio
Dimensiones 500x600 mm
Acabado marco en blanco
Tornillos laterales con forma de rueda para reclinación cómoda

Especificaciones técnicas:

Espejo con marco. El producto se compone de un cuerpo principal realizado en aluminio, está conformado a modo de alojar en su interior una luna espejo. La luna espejo, realizada en vidrio laminado de 4mm de espesor, presenta una imprimación de protección antihumedad en su parte opaca. La estructura incluye en su parte trasera un perfil que cruza el espejo horizontalmente y que sirve para su fijación a pared. El conjunto tiene un acabado blanco con tratamiento cincado que le confiere una resistencia adecuada frente al uso. El producto se ancla a pared de fábrica de ladrillos mediante el perfil trasero suministrado con el espejo y dos tornillos. Las dimensiones totales del producto son 500x600 mm. El modelo de espejo es GW11.66.02.00 fabricado por GENWEC WASHROOM, S.L. - Av. Joan Carles I, 46-48- 08908 L´Hospitalet de Llobregat. www.genwec.com

Características técnicas

Especificaciones del producto

- Cuerpo principal fabricado en aluminio
- Luna espejo, fabricada en vidrio laminado de 4mm de espesor con imprimación antihumedad.
- Acabado blanco con tratamiento cincado

GENWEC WASHROOM S.L. *se reserva el derecho de modificar y/o rectificar los productos y especificaciones de los mismos sin previo aviso*
Dimensiones: ±3%
Revisado por: MG_v2 (11/2021)

AYUDAS TECNICAS A LA MOVILIDAD **GW11 66 02 00 Espejo reclinable con marco de aluminio**

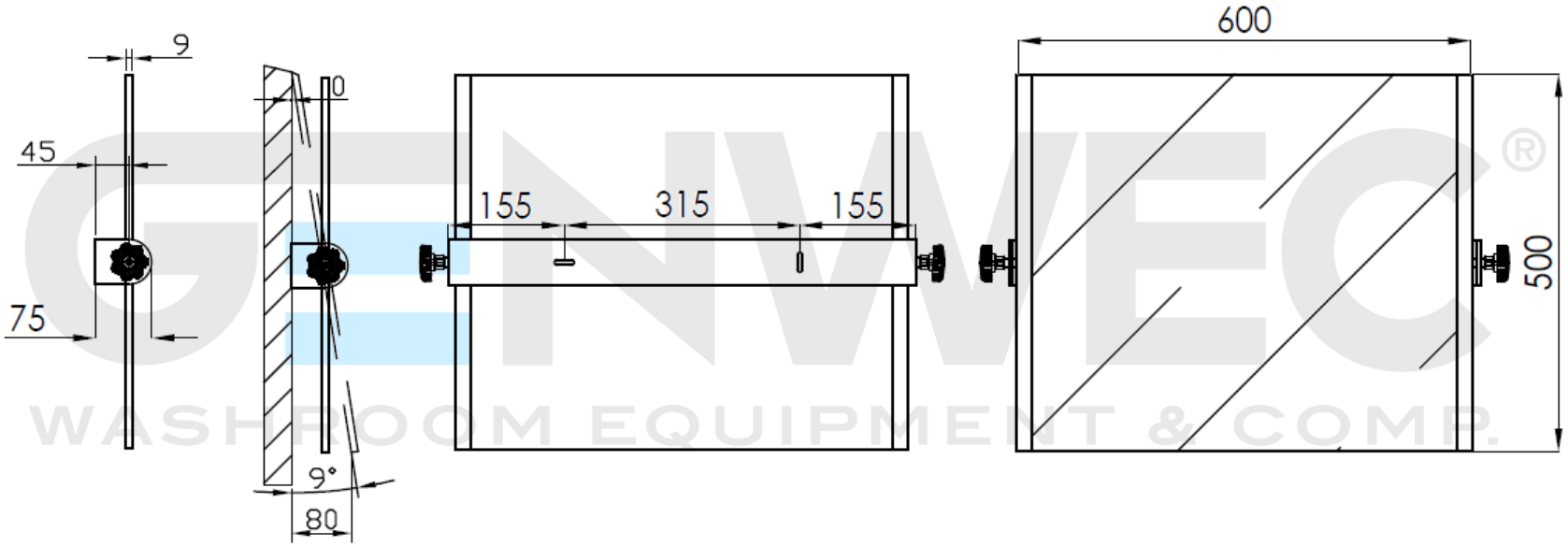

Limpieza: Se recomienda un paño de algodón ligeramente humedecido en una solución jabonosa, a continuación, secar. No use ningún limpiador químico fuerte o agentes de limpieza que puedan ser nocivos para los niños.

GENWEC WASHROOM S.L. *se reserva el derecho de modificar y/o rectificar los productos y especificaciones de los mismos sin previo aviso*
Dimensiones: ±3%
Revisado por: MG_v2 (11/2021)