GW05 81 04 03

Toallero repisa “NIMBUS series”

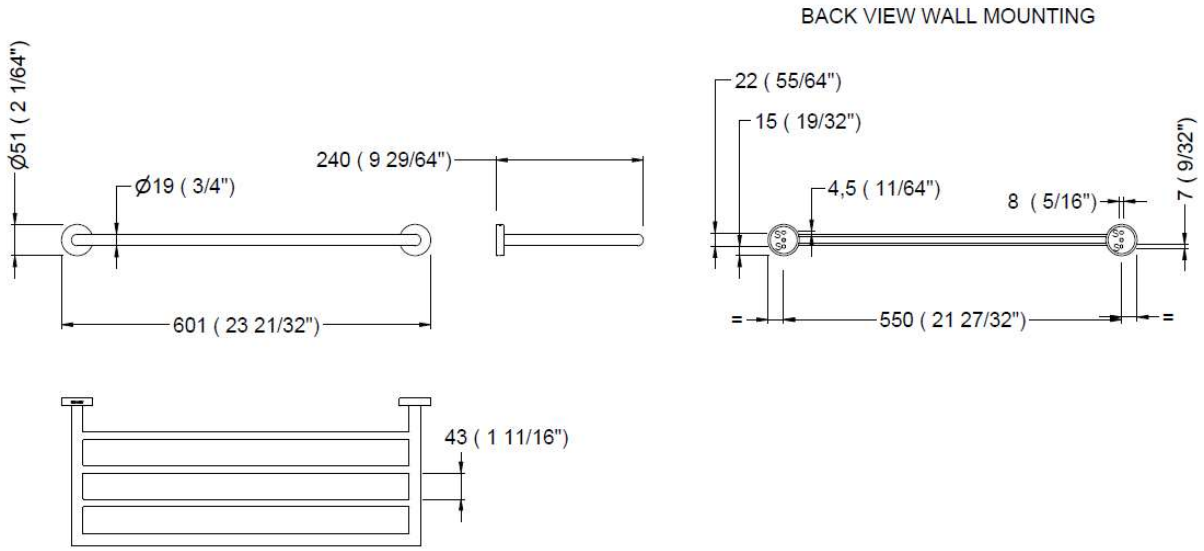

Dimensiones: ±3%

DESCRIPCIÓN

COMPONENTES Y MATERIALES

- Pletinas de anclaje (2)– Acero inoxidable AISI 304. Fijada a pared mediante dos tornillos.
- Cuerpo principal – Acero inoxidable 304, acabado negro mate (RAL 9004). Fijado a pletina mediante dos tornillos Allen de acero inoxidable. El cuerpo del toallero lo forman la barra principal y tres barras adicionales equidistantes de menor diámetro.
- Juego de fijaciones – Cuatro tacos de pared de Ø 6mm, cuatro tornillos de Ø 4mm y una llave Allen.

OPERACIÓN

Producto pensado para el uso en baños de Hotel o residenciales. No se establece unas instrucciones específicas de uso/operación.

MONTAJE

- Afloje el tornillo Allen que encontrará debajo el cuerpo principal. Asegure la pletina de anclaje taladrando dos agujeros en la pared para colocar los tacos (6 mm) y tornillos (4 mm) en los puntos S indicados en el croquis. Una vez fijada la pletina de anclaje coloque el cuerpo principal encima y asegúrelo mediante el tornillo Allen que se encuentra en parte inferior del cuerpo.

ESPECIFICACIÓN

Genwec toallero repisa “Nimbus series” de acero inoxidable AISI 304 con recubrimiento epoxy y acabado negro mate (RAL 9004). El cuerpo principal lo integran una barra exterior y tres barras interiores de menor diámetro, junto con dos florones para la ocultacion y fijación de las pletinas de anclado a pared.

RECAMBIOS

GW05 81 90 00 – Juego de fijaciones