ACCESORIOS DE BAÑO **GW05 19 04 01 Escobillero "FORMENTERA SERIES"**

Descripción del producto

Escobillero mural
Vaso escobillero de vidrio prensado acabado mate
Material: Acero inoxidable AISI 304
Acabado: Satinado
Serie Formentera

Especificaciones técnicas:

Escobillero mural. El producto se compone de un conjunto soporte a pared cuadrado, un vaso porta escobillas fijación lateral y el conjunto escobilla. El conjunto soporte a pared, montado mediante tornillería y fabricado en acero inoxidable AISI 304, lo forman un plafón cuadrado y un accesorio de fijación. El vaso porta escobillas, fabricado en vidrio prensado mateado al acido, se encastra en el accesorio de fijación de elementos cuadricular. El conjunto de piezas metálicas montado tiene un acabado en satinado, que le confiere una resistencia adecuada frente a la corrosión. El conjunto escobilla lo forman el mango de la escobillas y el cuerpo del cepillo. El producto se ancla a pared de fábrica de ladrillos con el soporte de fijación de chapa cincada de acero al carbono, fijado mediante 2 tacos de nylon y 2 tornillos. Las dimensiones totales del producto son 360x158,5x117,9 mm. El modelo de accesorio para hostelería es GW05 19 04 01, fabricado por GENWEC WASHROOM S.L. – Av. Joan Carles I, 46-48 08908 L´Hospitalet de Llobregat.

GENWEC® WASHROOM EQUIPMENT & COMP.

Características técnicas

Especificaciones del producto

- Conjunto soporte de acero inoxidable AISI 304 montado mediante tornillería
- Vaso porta escobillas de vidrio prensado acabado mateado
- Acabado: Satinado

Especificaciones del embalaje

- Tipo de embalaje individual: Cartón individual y papel burbuja.

GENWEC WASHROOM S.L. *se reserva el derecho de modificar y/o rectificar los productos y especificaciones de los mismos sin previo aviso*
Dimensiones: ±3%
Revisado por: EJO_v1 (02/2015)

ACCESORIOS DE BAÑO **GW05 19 04 01 Escobillero "FORMENTERA SERIES"**

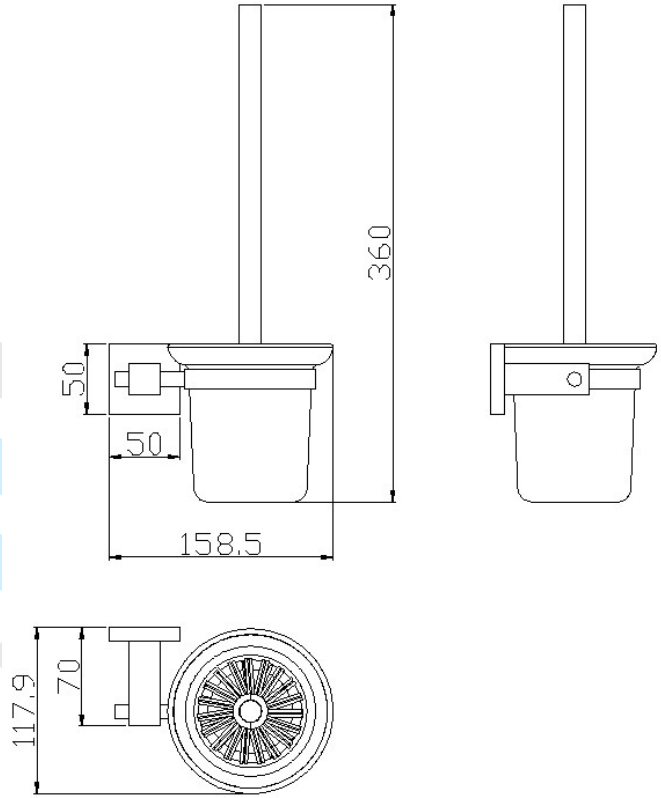

Limpieza: Se recomienda un paño de algodón ligeramente humedecido en una solución jabonosa. A continuación, secar.

GENWEC WASHROOM S.L. *se reserva el derecho de modificar y/o rectificar los productos y especificaciones de los mismos sin previo aviso*
Dimensiones: ±3%
Revisado por: EJO_v1 (02/2015)