DISPENSADORES DE PAPEL

GW03 04 03 00 Dispensador papel toalla

Descripción del producto

Material: Acero al carbono
Acabado: Epoxi blanco
Capacidad 250/300 usos
Cierre de seguridad
Visor de contenido

Especificaciones técnicas:

El dispensador de papel toalla plegada, está compuesto por cubierta y soporte a pared. La cubierta, realizada en acero al carbono acabado epoxi blanco, incorpora en su parte frontal un visor de contenido. El soporte de fijación mural esta realizado en acero al carbono acabado epoxi blanco. La reposición de papel se realiza introduciendo la llave en el orificio situado en la parte superior del dispensador y girando ésta 90º para posteriormente abatir la cubierta. El tipo de papel que se utiliza es papel toalla plegado tipo “C” o tipo “Z”. El posicionamiento del mismo es adosado a pared mediante 4 tornillos, con taco universal de pared de fábrica de ladrillos, situados en el soporte a pared del producto. El modelo de dispensador de toalla es GW03 04 03 00, fabricado por GENWEC WASHROOM S.L. - Av. Joan Carles I, 46-48 - c.p: 08908 L´Hospitalet de Llobregat - Barcelona. www.genwec.com.

Características técnicas

Especificaciones del producto

- Tipo de material: Acero al carbono
- Acabado: Epoxi blanco
- Tipo de papel: papel toalla plegado tipo “C” o tipo “Z”
- Capacidad: 250/300 usos
- Llave de seguridad
- Visor de contenido

GENWEC WASHROOM S.L. *se reserva el derecho de modificar y/o rectificar los productos y especificaciones de los mismos sin previo aviso*
Dimensiones: ±3%
Revisado por: CSS_V1 (10/2015)

DISPENSADORES DE PAPEL **GW03 04 03 00 Dispensador papel toalla**

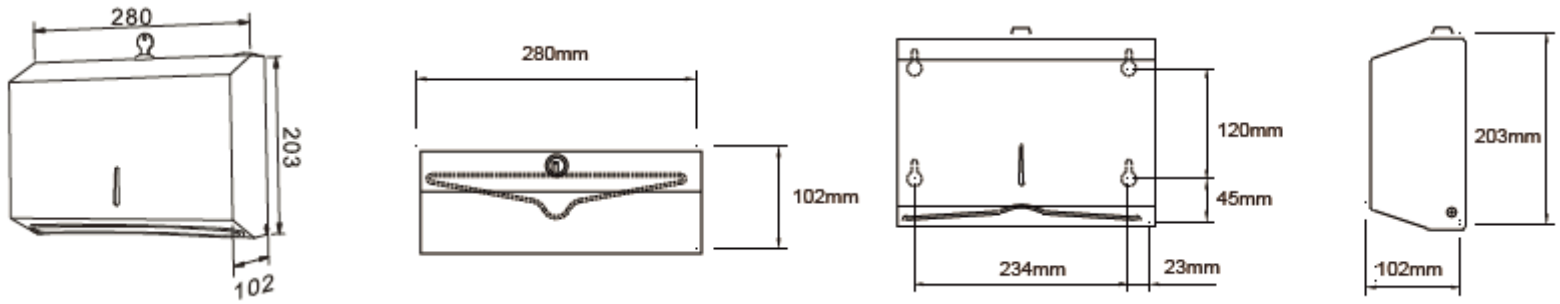

Limpieza: Se recomienda un paño de algodón ligeramente humedecido en una solución jabonosa, a continuación, secar. No use ningún limpiador químico fuerte o agentes de limpieza que puedan ser nocivos para los niños.

GENWEC WASHROOM S.L. *se reserva el derecho de modificar y/o rectificar los productos y especificaciones de los mismos sin previo aviso*
Dimensiones: ±3%
Revisado por: CSS_V1 (10/2015)