INSTALACIÓN DE UN LAVABO CENTER SET
INSTRUCTIONS TO ASSEMBLE A CENTER SET BASIN TAP

IG16001-01

DESPIECE / PARTS

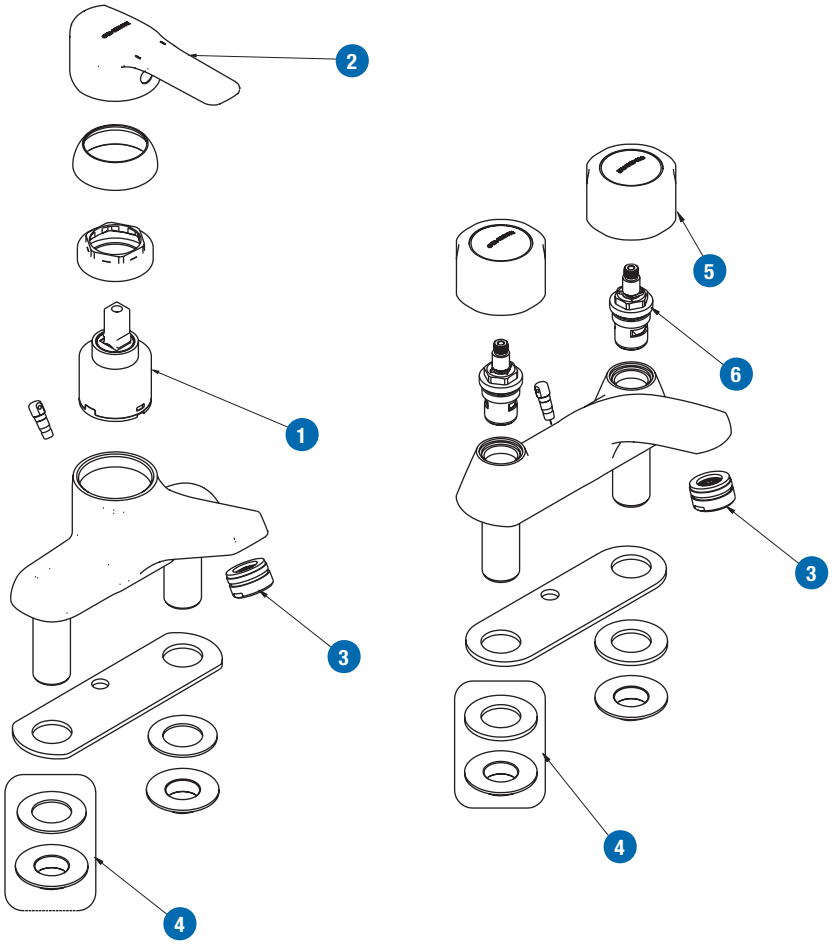

RECAMBIOS / *SPARE PARTS*

1. Cartucho / *Cartridge*
2. Maneta / *Lever*
3. Aireador / *Aerator*
4. Conjunto de fijación / *Fixation set*
5. Volante / *Handle*
6. Montura / *Headwork*

GENEBRE

www.genebre.es

INSTALACIÓN DEL GRIFO / *TAP INSTALATION*

Precaución: ANTES de realizar el montaje asegúrese de que los elementos de corte están en la posición “CERRADO” para evitar inundaciones, y que no haya suciedad ni cuerpos extraños en las conexiones o en las tomas.

Caution: *Before assembling the product, make sure that the flow valve is “CLOSED”, and make sure that there aren’t foreign bodies in the water supply connections*

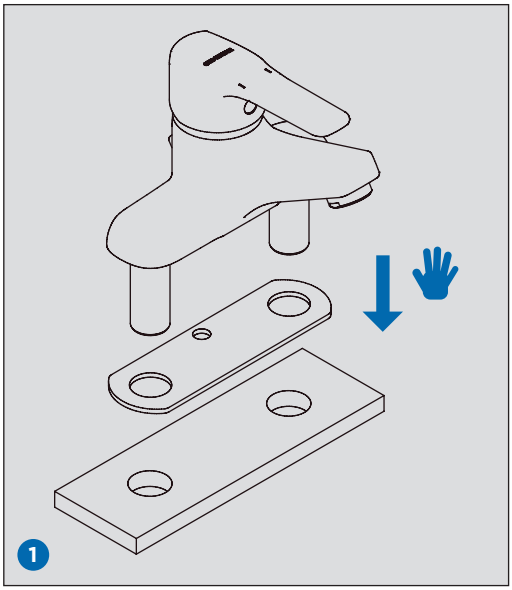

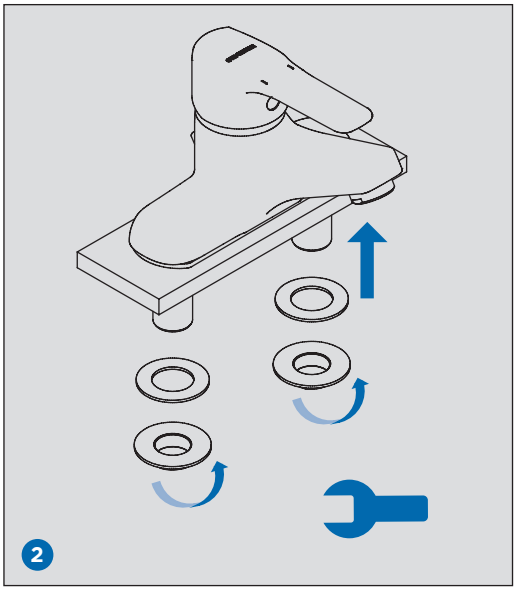

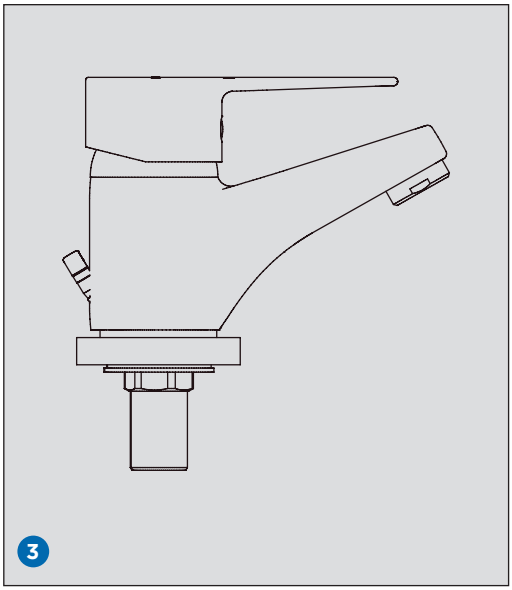

FUNCIONAMIENTO / *INSTRUCTIONS*

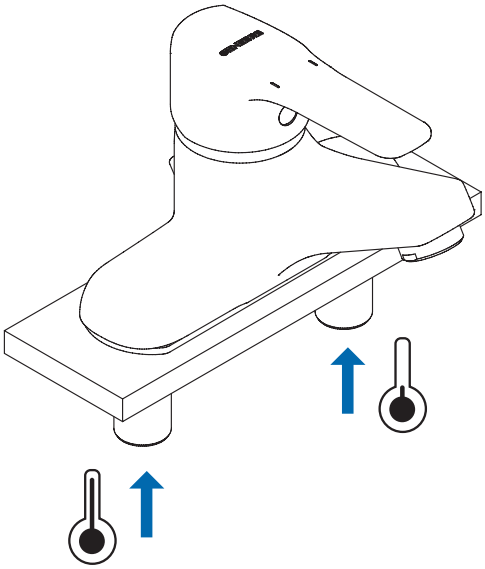

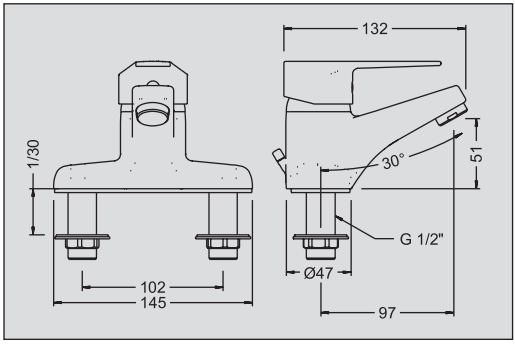

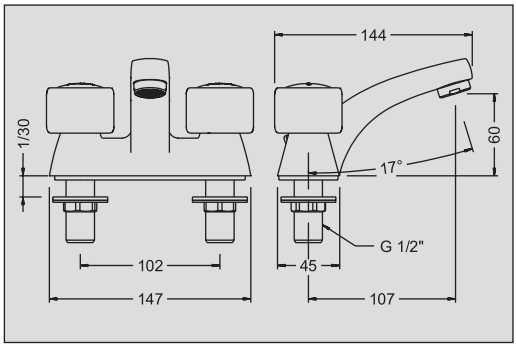

SOLUCIÓN DE PROBLEMAS / *PROBLEM SOLVING*

A lo largo de la vida útil del grifo puede encontrarse con algunos problemas de funcionamiento. Aquí le hacemos un resumen de los más comunes y sus soluciones. En caso de que su problema no esté en esta lista o la solución no funcione, no dude en ponerse en contacto con el servicio de atención al cliente. **+34 902 504 203**

Throughout the life of the tap you may encounter some operating problems. Here we summarize the most common ones and their solutions. In case your problem is not on this list or the solution does not work, do not hesitate to contact customer support. ***+34 902 504 203***

PROBLEMA/ *PROBLEM*	**CAUSA/** *CAUSE*	**SOLUCIÓN/** *SOLUTION*
La salida de agua tarda en cortar más de lo normal o el chorro es irregular. *The water outlet takes longer to cut than normal or the jet is irregular.*	Suciedad en el aireador. *Dirt in the aerator.*	Desenroscar el aireador, limpiarlo y volver a montarlo. *Unscrew the aerator, clean it and reassemble it.*
	El aireador está dañado. *The aerator is damaged.*	Substituir el aireador. *Replace the aerator*
La salida de agua no se corta. *The water outlet does not cut off.*	Cuerpos extraños o suciedad dentro de la montura. *Foreign objects or dirt inside the headwork.*	Desmontar, limpiar y volver a ensamblar la montura o cartucho. *Disassemble, clean and reassemble the headwork or cartridge.*
	Cartucho o montura mal montado. *Cartridge or headwork incorrectly assembled.*	
	Montura o cartucho dañado. *Cartridge or headwork damaged.*	Substituir la montura o cartucho. *Replace the cartridge or headwork.*

CONDICIONES DE SERVICIO DE LA INSTALACIÓN
INSTALLATION WORKING CONDITIONS

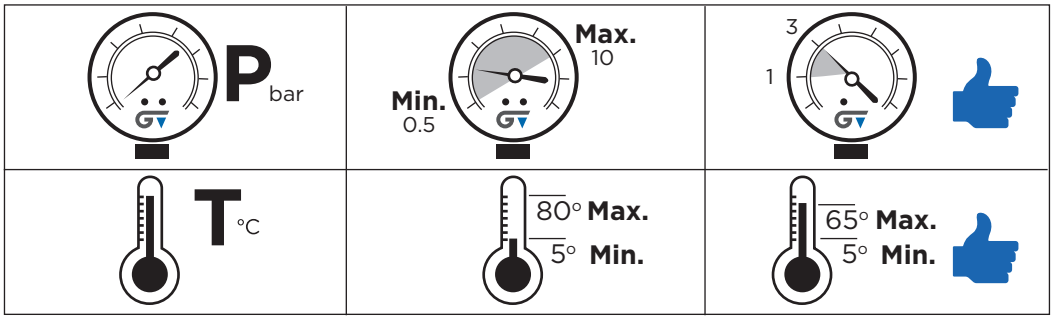

LIMPIEZA / *CLEANING*

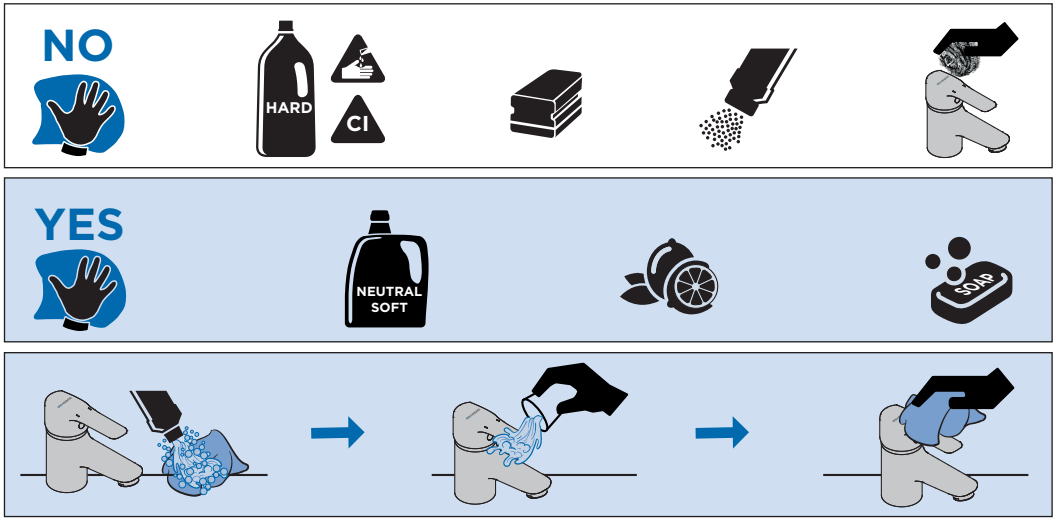

SÍMBOLOS / *SYMBOLS*

	Sentido de giro / Turning direction
	Fijar con la mano / Fix by hand

	Fijar con una herramienta / Fix by tool

GENEBRE
Edificio Genebre. Av. Joan Carles I, 46-48 - 08908 L'Hospitalet de Llobregat - Barcelona (Spain)
Tel.: +34 902 504 203