Ref: 69134 34 41 66

Misturadora monocomando de lavatório medium high Preto Kloe

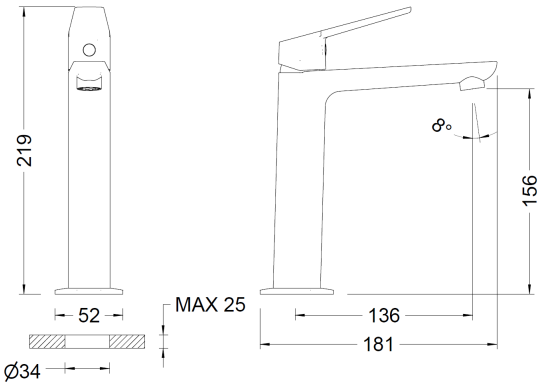

Genebre S.A. Edificio Genebre. Avda. Joan Carles I, 46-48. 08908 L'Hospitalet de Llobregat.
Barcelona (Spain). Tel.: +34 93 298 80 00/01. e-mail: genebre@genebre.es. www.genebre.es

LINHA DE TORNEIRAS 69134 34 41 66

Descrição

Misturadora monocomando para lavatório, de altura média, para instalação em bancada, com acabamento em preto mate.
Possui um corpo mais alto, adequado para lavatórios sobre bancada.
Equipado com um economizador dinâmico, que poupa no consumo de água e eletricidade ao limitar o caudal máximo a 5 l/min.
Inclui todos os elementos de fixação e é fornecido com mangueiras de ligação de fácil instalação.
Produto fabricado de acordo com a norma UNE 19703.

Características

1. Corpo fabricado em latão, em conformidade com a norma UNE-EN 1982.
2. Puxador fabricado em Zamak.
3. Acabamento preto mate.
4. Cartucho cerâmico Ø25.
5. Arejador anticalcário e antivandalismo M16,5x1, economizador dinâmico de 5 litros.
6. Fornecido com:
   - Mangueiras de 50 cm, 8x1 H 3/8" DN6.
   - Conjunto de fixação por ferradura em tubo roscado.
7. Temperatura máxima: 80 °C.
8. Temperatura máxima recomendada: 65 °C.
9. Pressão máxima: 10 bar.
10. Pressão mínima: 0,5 bar.
11. Pressão recomendada: 1 - 3 bar.

Genebre S.A. Edificio Genebre. Avda. Joan Carles I, 46-48. 08908 L'Hospitalet de Llobregat.
Barcelona (Spain). Tel.: +34 93 298 80 00/01. e-mail: genebre@genebre.es. www.genebre.es

Caudal

Pressão (bar)	Pressão (psi)	Caudal do arejador (l/min)
0,5	7,3	2,7
1,0	14,5	3,8
1,5	21,8	4,5
2,0	29,0	4,9
2,5	36,3	5,0
3,0	43,5	5,0
3,5	50,8	5,0
4,0	58,0	5,0
4,5	65,3	5,0
5,0	72,5	4,9
5,5	79,8	4,8

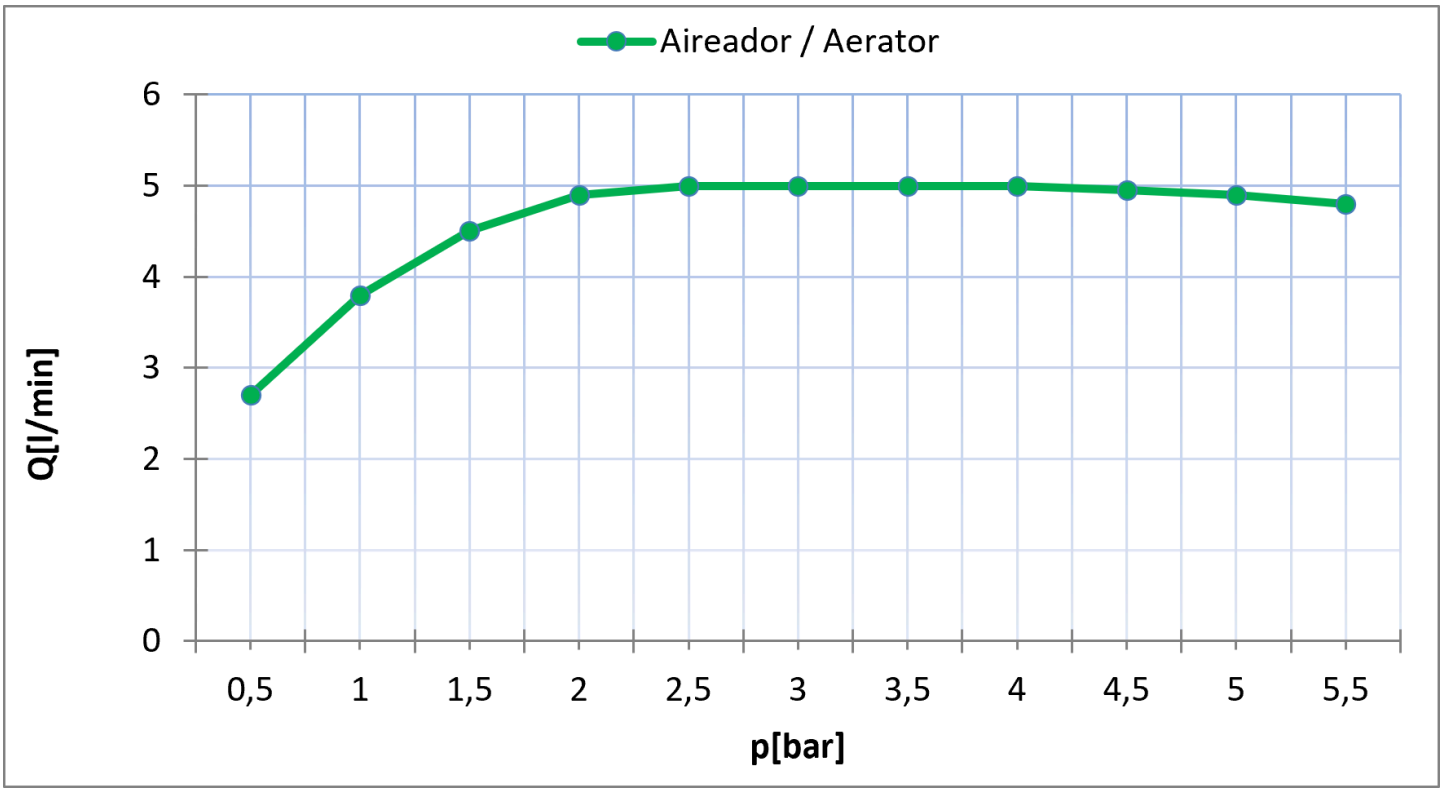

Genebre S.A. Edificio Genebre. Avda. Joan Carles I, 46-48. 08908 L'Hospitalet de Llobregat.
Barcelona (Spain). Tel.: +34 93 298 80 00/01. e-mail: genebre@genebre.es. www.genebre.es

PEÇAS DE SUBSTITUIÇÃO

Nº	CÓDIGO	DESCRIPCIÓN
1	100001 34 41	Pega Kloe Ø25
2	9908 0467	Cartucho cerâmico D25 vedação superior saída livre
3	100025 41	Aerador M16,5x1 à prova de vandalismo 5 litros
4	9908 0468	Conjunto de fixação M28
5	100014	Conjunto de ligação DN6 8x1 - H 3/8" a 50 cm

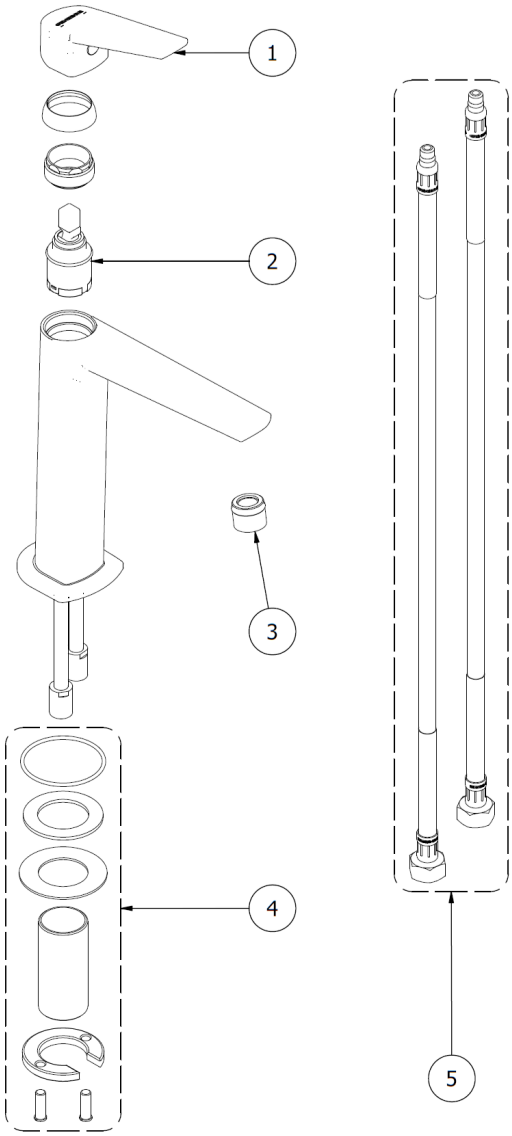

Genebre S.A. Edificio Genebre. Avda. Joan Carles I, 46-48. 08908 L'Hospitalet de Llobregat.
Barcelona (Spain). Tel.: +34 93 298 80 00/01. e-mail: genebre@genebre.es. www.genebre.es

AVISOS DE SEGURANÇA

Utilização prevista do produto
O produto deve ser utilizado exclusivamente para o abastecimento, condução, regulação, mistura ou saída de água potável ou água sanitária, de acordo com a utilização prevista indicada pela **GENEBRE S.A.**.
Não utilize o produto com outros líquidos, substâncias químicas, fluidos corrosivos ou produtos que possam comprometer a sua segurança, funcionamento, durabilidade ou condições de higiene.
O produto deve ser utilizado apenas em instalações compatíveis com as suas características técnicas e dentro das condições de utilização indicadas pela **GENEBRE S.A.** na documentação correspondente.
Instalação
A instalação deve ser realizada seguindo as instruções de instalação fornecidas pela **GENEBRE S.A.**, bem como a normativa aplicável em cada caso.
Antes da instalação, certifique-se de que as tubagens estão limpas e isentas de resíduos de obra, areia, limalhas metálicas, óxidos, lamas ou outros resíduos que possam afetar o correto funcionamento do produto.
A instalação deve ser devidamente purgada e enxaguada antes da entrada em serviço do produto, a fim de eliminar partículas ou sólidos em suspensão que possam encontrar-se no circuito.
Durante a instalação, utilize ferramentas adequadas e evite danificar as superfícies visíveis, as roscas, as juntas, as ligações ou os componentes internos do produto.
Não aplique um aperto excessivo. Um aperto inadequado pode provocar deformações, danos nas ligações, avarias de funcionamento ou fugas de água.
Antes de instalar, manusear, reparar ou desmontar o produto, feche a válvula de corte correspondente e liberte a pressão do circuito de água.
Filtragem e qualidade da água
Deve evitar-se a entrada de areia, óxidos, incrustações, lamas ou outros sólidos em suspensão na instalação, uma vez que podem provocar obstruções, redução do caudal, danos nos componentes internos, fugas ou um funcionamento incorreto do produto.
Quando as condições da instalação ou da rede de abastecimento assim o exigirem, deverá ser instalado um sistema de filtração mecânica adequado, corretamente dimensionado e mantido, de acordo com a normativa aplicável.
Como referência técnica, os filtros mecânicos para instalações interiores de água potável são regulamentados pela norma **EN 13443-1**, com um grau de filtração compreendido entre **80 µm e 150 µm**.
Não se recomenda a utilização do produto em instalações com presença significativa de areia, lamas, óxidos, incrustações ou outros sólidos em suspensão, a menos que a instalação disponha de um sistema de filtração adequado e devidamente mantido.
Condições de funcionamento
O produto deve ser utilizado dentro dos intervalos de pressão e temperatura indicados pela **GENEBRE S.A.** na documentação técnica correspondente.
A utilização fora destes parâmetros pode provocar danos, fugas, redução da vida útil do produto ou um funcionamento incorreto.
Em instalações com pressão elevada ou com variações significativas de pressão, recomenda-se a instalação de um redutor de pressão adequado para proteger o produto e os restantes componentes da instalação.
Regule corretamente a temperatura da água quente para evitar riscos de queimaduras. Tenha em conta que determinadas partes do produto podem aquecer durante a utilização, especialmente quando circula água quente.
Não deixe o produto em funcionamento sem supervisão quando houver risco de transbordamento, danos materiais ou desperdício desnecessário de água.

Genebre S.A. Edificio Genebre. Avda. Joan Carles I, 46-48. 08908 L'Hospitalet de Llobregat.
Barcelona (Spain). Tel.: +34 93 298 80 00/01. e-mail: genebre@genebre.es. www.genebre.es

AVISOS DE SEGURANÇA

Manutenção e reparações
Verifique periodicamente o estado das ligações, juntas, elementos de fixação e componentes acessíveis para detetar possíveis fugas, folga, desgaste ou sinais de deterioração.
Para a limpeza, não utilize produtos químicos agressivos, abrasivos, ácidos, solventes nem esfregões que possam danificar a superfície ou os componentes internos do produto.
A manutenção deve ser realizada de acordo com as instruções fornecidas pela **GENEBRE S.A.** e, quando necessário, por pessoal qualificado.
Em caso de reparação ou substituição de componentes, utilize exclusivamente peças de reposição originais ou recomendadas pela **GENEBRE S.A.** A utilização de peças inadequadas pode afetar a segurança, a estanqueidade e o correto funcionamento do produto.
Segurança geral
O produto pode conter peças pequenas, especialmente durante a sua instalação, manutenção ou desmontagem. Mantenha estes componentes fora do alcance de crianças pequenas para evitar riscos de ingestão ou asfixia.
Não manuseie nem modifique o produto de forma diferente da indicada pela **GENEBRE S.A.** Qualquer modificação não autorizada pode comprometer a segurança, o funcionamento e a garantia do produto.
Não utilize o produto se este apresentar danos visíveis, fugas, deformações, rupturas ou qualquer sinal de funcionamento anómalo. Nesse caso, interrompa a sua utilização e verifique a instalação antes de o voltar a colocar em funcionamento.
Embalagem e fim da vida útil
Após a instalação, elimine a embalagem nos contentores adequados, de acordo com a regulamentação local relativa à gestão de resíduos.
No final da vida útil do produto, recicle-o ou elimine-o de acordo com a regulamentação local aplicável a resíduos metálicos, plásticos e outros materiais que possam fazer parte do produto.

Genebre S.A. Edificio Genebre. Avda. Joan Carles I, 46-48. 08908 L'Hospitalet de Llobregat.
Barcelona (Spain). Tel.: +34 93 298 80 00/01. e-mail: genebre@genebre.es. www.genebre.es