Ref: 69134 34 41 66

Miscelatore monocomando per lavabo medio alto Nero Kloe

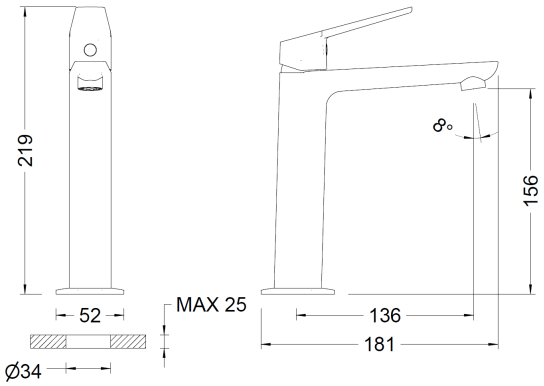

ACS · ANTICAL ANTI-LIME · ECO

Genebre S.A. Edificio Genebre. Avda. Joan Carles I, 46-48. 08908 L'Hospitalet de Llobregat. Barcelona (Spain). Tel.: +34 93 298 80 00/01. e-mail: genebre@genebre.es. www.genebre.es

LINEA RUBINETTERIA 69134 34 41 66

Descrizione

Miscelatore monocomando per lavabo, modello medio-alto, da installare su mensola, finitura nera opaca.
È dotato di un corpo più alto, adatto ai lavabi da appoggio.
Dotato di un sistema di risparmio dinamico, che riduce il consumo di acqua ed energia elettrica limitando la portata massima a 5 l/min.
Include tutti gli elementi di fissaggio ed è fornito con tubi di collegamento di facile installazione.
Prodotto realizzato secondo la norma UNE 19703.

Caratteristiche

1. Corpo realizzato in ottone secondo la norma UNE-EN 1982.
2. Maniglia realizzata in zama.
3. Finitura nera opaca.
4. Cartuccia ceramica Ø25.
5. Aeratore anticalcare antivandalico M16,5x1 con economizzatore dinamico da 5 litri.
6. Fornito con:
   - Tubi flessibili da 50 cm 8x1 H 3/8" DN6.
   - Gruppo di fissaggio a ferro di cavallo su tubo filettato.
7. Temperatura massima: 80 °C.
8. Temperatura massima consigliata: 65 °C.
9. Pressione massima: 10 bar.
10. Pressione minima: 0,5 bar.
11. Pressione consigliata: 1 - 3 bar.

Genebre S.A. Edificio Genebre. Avda. Joan Carles I, 46-48. 08908 L'Hospitalet de Llobregat.
Barcelona (Spain). Tel.: +34 93 298 80 00/01. e-mail: genebre@genebre.es. www.genebre.es

Portata

Pressione (bar)	Pressione (psi)	Portata dell'aeratore (l/min)
0,5	7,3	2,7
1,0	14,5	3,8
1,5	21,8	4,5
2,0	29,0	4,9
2,5	36,3	5,0
3,0	43,5	5,0
3,5	50,8	5,0
4,0	58,0	5,0
4,5	65,3	5,0
5,0	72,5	4,9
5,5	79,8	4,8

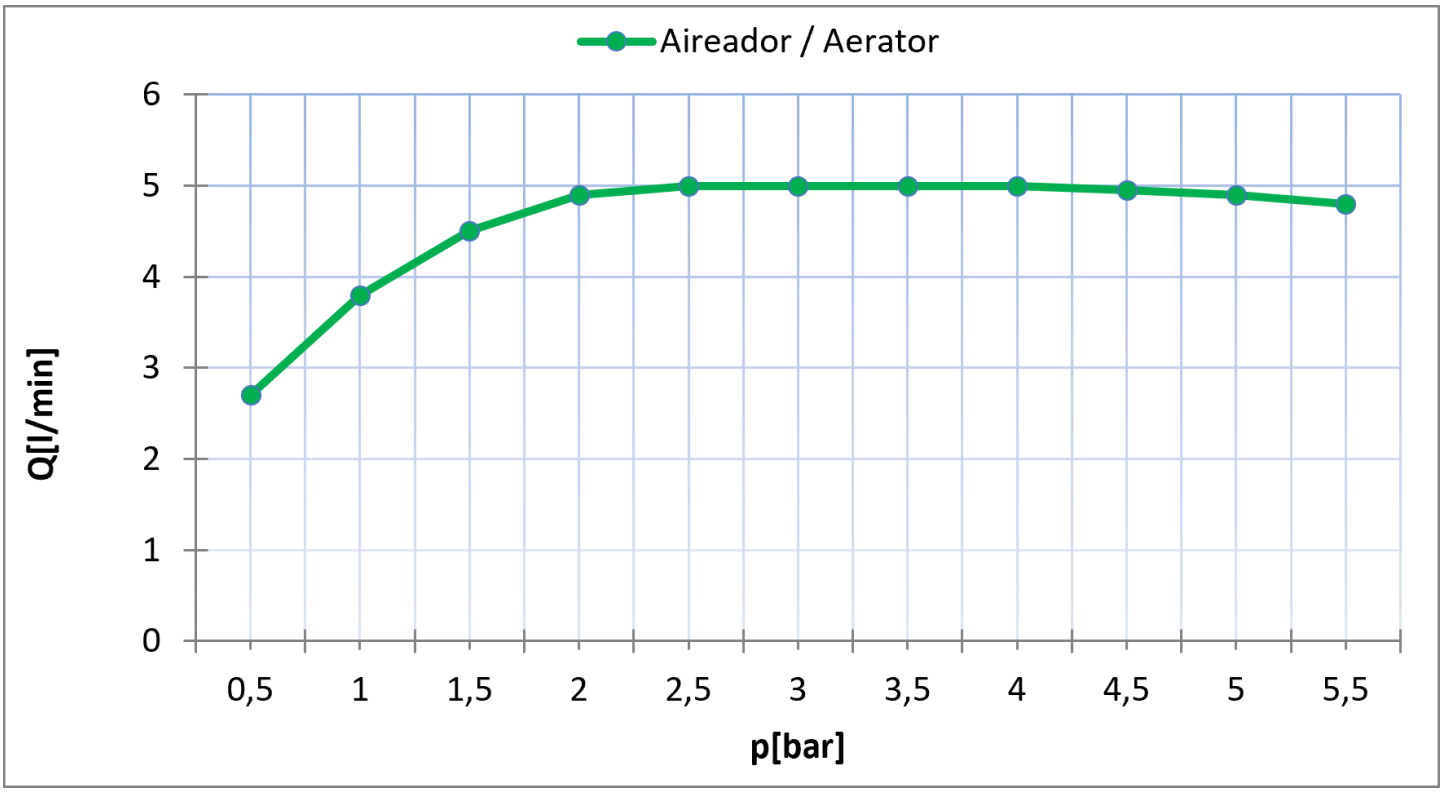

Genebre S.A. Edificio Genebre. Avda. Joan Carles I, 46-48. 08908 L'Hospitalet de Llobregat.
Barcelona (Spain). Tel.: +34 93 298 80 00/01. e-mail: genebre@genebre.es. www.genebre.es

RICAMBI

N°	CÓDIGO	DESCRIPCIÓN
1	100001 34 41	Maniglia Kloe Ø25
2	9908 0467	Cartuccia ceramica D25 a tenuta superiore a scarico libero
3	100025 41	Aeratore M16,5x1 antivandalo 5 litri
4	9908 0468	Gruppo di serraggio M28
5	100014	Set di connessione DN6 8x1 - H 3/8" a 50 cm

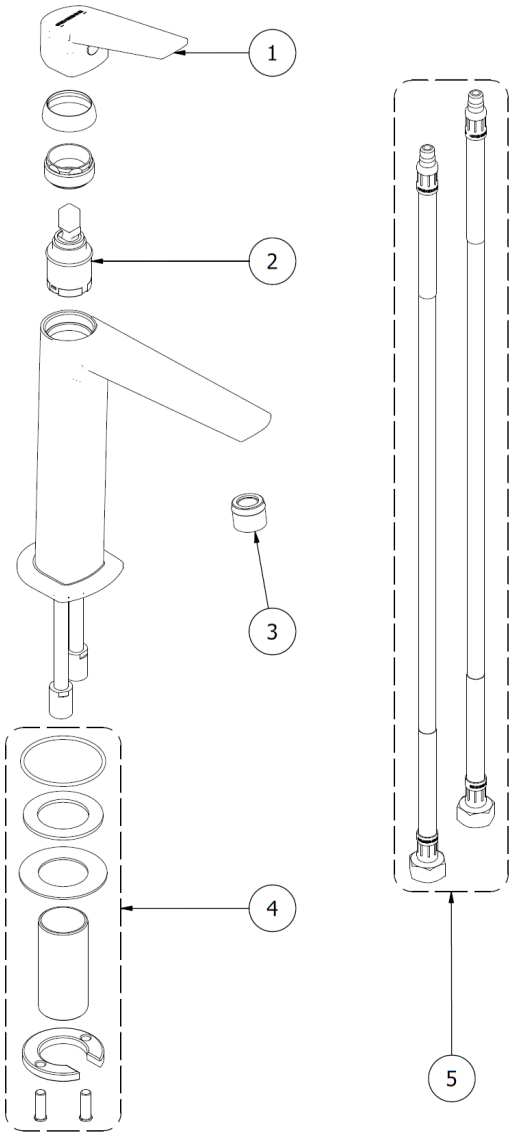

Genebre S.A. Edificio Genebre. Avda. Joan Carles I, 46-48. 08908 L'Hospitalet de Llobregat.
Barcelona (Spain). Tel.: +34 93 298 80 00/01. e-mail: genebre@genebre.es. www.genebre.es

AVVERTENZE DI SICUREZZA

Destinazione d'uso del prodotto
Il prodotto deve essere utilizzato esclusivamente per l'erogazione, il trasporto, la regolazione, la miscelazione o lo scarico di acqua potabile o sanitaria, in conformità con l'uso previsto indicato da **GENEBRE S.A.**.
Non utilizzare il prodotto con altri liquidi, sostanze chimiche, fluidi corrosivi o prodotti che possano comprometterne la sicurezza, il funzionamento, la durata o le condizioni igieniche.
Il prodotto deve essere utilizzato esclusivamente in impianti compatibili con le sue caratteristiche tecniche e nelle condizioni d'uso indicate da **GENEBRE S.A.** nella documentazione corrispondente.

Installazione
L'installazione deve essere effettuata seguendo le istruzioni di installazione fornite da **GENEBRE S.A.**, nonché la normativa applicabile in ciascun caso.
Prima dell'installazione, assicurarsi che le tubazioni siano pulite e prive di residui di cantiere, sabbia, trucioli metallici, ossidi, fango o altri residui che possano compromettere il corretto funzionamento del prodotto.
L'impianto deve essere debitamente spurgato e risciacquato prima della messa in servizio del prodotto, al fine di eliminare particelle o solidi in sospensione che potrebbero trovarsi nel circuito.
Durante l'installazione, utilizzare attrezzi adeguati ed evitare di danneggiare le superfici visibili, le filettature, le guarnizioni, i raccordi o i componenti interni del prodotto.
Non applicare un serraggio eccessivo. Un serraggio inadeguato può causare deformazioni, danni ai raccordi, malfunzionamenti o perdite d'acqua.
Prima di installare, maneggiare, riparare o smontare il prodotto, chiudere la valvola di intercettazione corrispondente e scaricare la pressione dal circuito idraulico.

Filtrazione e qualità dell'acqua
È necessario evitare l'ingresso di sabbia, ossidi, incrostazioni, fanghi o altri solidi in sospensione nell'impianto, poiché possono causare ostruzioni, riduzione della portata, danni ai componenti interni, perdite o un funzionamento non corretto del prodotto.
Laddove le condizioni dell'impianto o della rete di approvvigionamento lo richiedano, è necessario installare un sistema di filtrazione meccanica adeguato, correttamente dimensionato e sottoposto a manutenzione, in conformità con la normativa applicabile.
Come riferimento tecnico, i filtri meccanici per impianti interni di acqua potabile sono disciplinati dalla norma **EN 13443-1**, con un grado di filtrazione compreso tra **80 µm e 150 µm**.
Si sconsiglia l'utilizzo del prodotto in impianti con presenza significativa di sabbia, fango, ossidi, incrostazioni o altri solidi in sospensione, a meno che l'impianto non disponga di un sistema di filtrazione adeguato e correttamente mantenuto.

Condizioni di funzionamento
Il prodotto deve essere utilizzato entro i limiti di pressione e temperatura indicati da **GENEBRE S.A.** nella relativa documentazione tecnica.
L'uso al di fuori di questi parametri può causare danni, perdite, riduzione della durata del prodotto o un funzionamento non corretto.
Negli impianti con pressione elevata o con variazioni significative di pressione, si raccomanda di installare un riduttore di pressione adeguato per proteggere il prodotto e il resto dei componenti dell'impianto.
Regolare correttamente la temperatura dell'acqua calda per evitare rischi di ustioni. Tenere presente che alcune parti del prodotto possono surriscaldarsi durante l'uso, specialmente quando circola acqua calda.
Non lasciare il prodotto in funzione senza sorveglianza qualora sussista il rischio di traboccamento, danni materiali o spreco inutile di acqua.

Genebre S.A. Edificio Genebre. Avda. Joan Carles I, 46-48. 08908 L'Hospitalet de Llobregat.
Barcelona (Spain). Tel.: +34 93 298 80 00/01. e-mail: genebre@genebre.es. www.genebre.es

AVVERTENZE DI SICUREZZA

Manutenzione e riparazioni

Controllare periodicamente lo stato dei collegamenti, delle guarnizioni, degli elementi di fissaggio e dei componenti accessibili per individuare eventuali perdite, giochi, usura o segni di deterioramento.

Per la pulizia, non utilizzare prodotti chimici aggressivi, abrasivi, acidi, solventi né spugne abrasive che potrebbero danneggiare la superficie o i componenti interni del prodotto.

La manutenzione deve essere effettuata seguendo le indicazioni fornite da **GENEBRE S.A.** e, se necessario, da personale qualificato.

In caso di riparazione o sostituzione di componenti, utilizzare esclusivamente ricambi originali o raccomandati da **GENEBRE S.A.** L'uso di parti non adeguate può compromettere la sicurezza, la tenuta e il corretto funzionamento del prodotto.

Sicurezza generale

Il prodotto può contenere parti di piccole dimensioni, specialmente durante l'installazione, la manutenzione o lo smontaggio. Tenere questi componenti fuori dalla portata dei bambini piccoli per evitare rischi di ingestione o soffocamento.

Non maneggiare né modificare il prodotto in modo diverso da quanto indicato da **GENEBRE S.A.** Qualsiasi modifica non autorizzata può compromettere la sicurezza, il funzionamento e la garanzia del prodotto.

Non utilizzare il prodotto se presenta danni visibili, perdite, deformazioni, rotture o qualsiasi segno di funzionamento anomalo. In tal caso, interromperne l'uso e controllare l'installazione prima di rimetterlo in funzione.

Imballaggio e fine del ciclo di vita

Dopo l'installazione, smaltire l'imballaggio negli appositi contenitori, in conformità con la normativa locale in materia di gestione dei rifiuti.

Al termine della vita utile del prodotto, riciclarlo o smaltirlo in conformità alle normative locali applicabili in materia di rifiuti metallici, plastici e altri materiali che potrebbero far parte del prodotto.

Genebre S.A. Edificio Genebre. Avda. Joan Carles I, 46-48. 08908 L'Hospitalet de Llobregat.
Barcelona (Spain). Tel.: +34 93 298 80 00/01. e-mail: genebre@genebre.es. www.genebre.es